Մեծամոր համայնքի Հայկավան բնակավայրի 29-րդ փողոցի և 30-րդ փողոցի կառուցում

Պայմանագիր ՀՀԱՄՄՀ-ԳՀԾՁԲ-25/60-2

ԱՇԽԱՏԱՆՔԱՅԻՆ ՆԱԽԱԳԻԾ

ԱՐՇԻՆ-ՔՈՆՍԹՐԱՔՇՆ

Գեղարքունիքի մարզ, գ. Կարմիրգյուղ Զ. Շհոյան 63
հեռ: +(37494) 65-77-81 e-mail: arshinconstruction@gmail.com
www.arshin-construction.am

ՊԵՏԱԿԱՆ ԼԻՑԵՆԶԻԱ ՔՊԼ 000281, 1-ԻՆ ԿԱՐԳ, ՔԱՂԱՔԱՇԻՆԱԿԱՆ ՓԱՍՏԱԹՂԹԵՐԻ ԿԱԶՄՈՒՄ՝ ԲԱՑԱՌՈՒԹՅԱՄԲ ՃԱՐՏԱՐԱՊԵՏԱԿԱՆ ԵՎ ԿՈՆՍՏՐՈՒԿՏՈՐԱԿԱՆ ՄԱՍԻ

ՊԱՏՎԻՐԱՏՈՒ՝ ՄԵԾԱՄՈՐԻ ՀԱՄԱՅՆՔԱՊԵՏԱՐԱՆ

ՀԱՄԱՅՆՔԻ ՂԵԿԱՎԱՐ՝ Է. ՀՈՎՀԱՆՆԻՍՅԱՆ

ԿԱՏԱՐՈՂ՝
«ԱՐՇԻՆ-ՔՈՆՍԹՐԱՔՇՆ» ՍՊԸ

ՏՆՕՐԵՆ՝ Ա. ՇԻՇԱՆՅԱՆ

ԳԱՎԱՌ 2025

Նախագծի կազմ

ՑԱՆԿ	
1	Նախագծի կազմ
2-6	Բացատրագիր
7	Պայմանական նշաններ
8	Գլխավոր հատակագիծ
9	29-րդ փողոցի գեոդեզիական հանույթ Մ 1:500
10	29-րդ փողոցի ասֆալտապատման հատակագիծ Մ 1:500
11	29-րդ փողոցի երկայնական կտրվածք Մ 1:1000
12-13	29-րդ փողոցի լայնական կտրվածքներ
14	29-րդ փողոցի պատվածքի կոնստրուկցիաներ Մ 1:50
15	Հավաքման հորի հատակագիծ, կտրվածք, կառուցման նյութերի մասնագիր Մ 1:25
16	29-րդ փողոցի գծանշման և կահավորման հատակագիծ Մ 1:500
17-20	30-րդ փողոցի գեոդեզիական հանույթ Մ 1:500
21-24	30-րդ փողոցի ասֆալտապատման հատակագիծ Մ 1:500
25	30-րդ փողոցի երկայնական կտրվածք Մ 1:1000
26-31	30-րդ փողոցի լայնական կտրվածքներ
32	30-րդ փողոցի պատվածքի կոնստրուկցիաներ Մ 1:50
33	30-րդ փողոցում ԿՄ 0+9.6-ում և ԿՄ 0+687.9-ում Ø325x6մմ խողովակի գլխամասերի կառուցման հատակագիծ, կտրվածքներ, կառուցման նյութերի մասնագիր
34	30-րդ փողոցում ԿՄ 0+111.2-ում և ԿՄ 0+117.7-ում Ø530x6 մմ խողովակի գլխամասի հատակագիծ, կտրվածքներ, կառուցման նյութերի մասնագիր
35	30-րդ փողոցում ԿՄ 0+175.4-ում և ԿՄ 0+250.4-ում Ø720x8 մմ խողովակի գլխամասի հատակագիծ, կտրվածքներ, կառուցման նյութերի մասնագիր Մ 1:50
36-39	30-րդ փողոցի գծանշման և կահավորման հատակագիծ Մ 1:500
40	Ճանապարհային նշանների տեղադրման տիպային նախագիծ
41	Ճանապարհային նշաններ
42	Ճանապարհի հորիզոնական գծանշում (տիպային)
43	Երթևեկության կարգավորման սխեմա
44	Աշխատանքների կատարման ժամանակացույց, պահանջվող մեքենամեխանիզմների ցանկ, պահանջվող լաբորատոր ստուգումներ

ՊԱՇՏՈՆ	Ա. ԱԶԳԱՆՈՒՆ	ՍՏՈՐԱԳ.	ԱՄՍ. ԱՄՍԹ.	Պատվիրատու՝ Մեծամորի համայնքապետարան		
				Մեծամոր համայնքի Հայկավան բնակավայրի 29-րդ փողոցի և 30-րդ փողոցի կառուցում		
ՏՆՕՐԵՆ	Ա. ՇԻՇԱՆՅԱՆ			ՃԱՆԱՊԱՐՀԱՇԻՆԱՐԱՐԱԿԱՆ ՄԱՍ	Փուլ: ԱՆ	Թերթ: 1 / Թերթեր: 44
ՆԱԽԱԳԾՈՂ	Գ. ԱՎԵՏԻՍՅԱՆ					
ՆԱԽԱԳԾՈՂ	Հ. ԱՎԵՏԻՍՅԱՆ			Նախագծի կազմ	ԱՐՇԻՆ-ՔՈՆՍԹՐԱՔՇՆ ՍՊԸ	

ԲԱՑԱՏՐԱԳԻՐ

1. Ներածություն

Մեծամոր համայնքի Հայկավան բնակավայրի 29-րդ փողոցի և 30-րդ փողոցի կառուցման աշխատանքների նախագիծը կատարվել է ըստ 2025թ. - ին կնքված պայմանագրի և ճարտարապետահատակագծային առաջադրանքի: Նախագծային փաստաթղթերը կազմելիս օգտագործվել են ՀՀ-ում գործող նորմատիվաիրավական ակտերը , ՀՀՇՆ 32-01-2022 «Ավտոմոբիլային ճանապարհներ», ՀՀՇՆ 30-01-2023 «Քաղաքաշինություն. Քաղաքային և գյուղական բնակավայրերի հատակագծում և կառուցապատում», ՀՀՇՆ 20.04-2020 «Երկրաշարժադիմացկուն շինարարություն. Նախագծման նորմեր», ՀՀՇՆ 52-01-«Բետոնե և երկաթբետոնե կոնստրուկցիաներ», ՀՀՇՆ 40-01.02-«Ջրամատակարարում. Արտաքին ցանցեր և կառուցվածքներ», ՀՀՇՆ 40-01.03-2022 «Կոյուղի. Արտաքին ցանցեր և կառուցվածքներ», ՀՀՇՆ 13-02-2022 «Անվտանգության տեխնիկան շինարարությունում» և ՀՀՇՆ 30-02-2022 «Տարածքի բարեկարգում» շինարարական նորմերին, ինչպես նաև ՀՀ քաղաքաշինության կոմիտեի նախագահի 2020 թվականի դեկտեմբերի 29-ի «Հայաստանի Հանրապետության մարզերի համայնքներում (այդ թվում բնակավայրերում) ոչ տարանցիկ, տեղական նշանակության ավտոմոբիլային և ներհամայնքային ճանապարհների ու փողոցների երթևեկելի մասի և մայթերի սալարկման, խճապատման և բարեկարգման աշխատանքների կատարման մեթոդական ուղեցույցը հաստատելու մասին» N105-Ն հրամանին: Նախագիծը քննարկվել է և համաձայնեցվել է պատվիրատուի հետ:

Գոյություն ունեցող փողոցի նկարագրությունը

Հողային պաստառը և ճանապարհային պատվածքը գտնվում են ոչ բավարար վիճակում: Լայնական թեքությունները չի համապատասխանում նորմերի պահանջներին: Անմխիթար վիճակում են երթևեկության կազմակերպման տարրերը, ճանապարհային նշանները:
Երթևեկային մասի ա/բ պատվածքը բացակայում է՝ ճանապարհները գրունտային են:

2. Տեխնիկական պայմանները

Նախագծային աշխատանքները իրականացվել են համաձայն գործող նորմերի և տիպային նախագծերի՝ պահպանելով գոյություն ունեցող ճանապարհի պարամետրերը:

Հիմնվելով գեոդեզիական, ակնադիտական, երկրաբանական, շրջակա միջավայրի պահպանության միջոցառումների ուսումնասիրությունների վրա՝ նախագծով նախատեսվում են հետևյալ հիմնական աշխատանքները՝

Ըստ նախագծի Մեծամոր համայնքի Հայկավան բնակավայրի 29-րդ փողոցի և 30-րդ փողոցի կառուցման աշխատանքների համար նախատեսվում են հետևյալ հիմնական աշխատանքները

1. Քանդել և հարթեցնել ճանապարհածածկի գրունտը, ավելորդ գրունտը տեղափոխել պատվիրատուի կողմից տրամադրվող լցակույտ: Հողային պաստառի նիշերը համապատասխանեցնել նախագծային նիշերին, խտացնել գրունտը՝ խտացման գործակիցը K/գր=0.95:
2. Տեղադրել հիմքի ավազակոպճային նախաշերտ h=12սմ (ԳՕՍՏ 23735-2014):
3. Կառուցել երթևեկելի մասի բազալտե խճային հիմք h=15 սմ հաստությամբ ԳՕՍՏ 32703-2014:
4. Տեղադրել անցումային խողովակներ, կառուցել գլխամասեր, կառուցել հանգույցներ ըստ համապատասխան գծագրերի և ամփոփագրերի:
5. Կատարել բիտումի տարածում խճային հիմքի վրա՝ 4.12 կգ/մ^2 (ԳՕՍՏ 33133-2014):
6. Տեղադրել ասֆալտբետոնե ծածկույթ h=5սմ Բ տիպի մանրահատիկ ասֆալտբետոնե խառնուրդով- ԳՕՍՏ 9128-2013: Բ տիպի ասֆալտբետոնի խտացման գործակիցը K/ասֆ=0.99:
7. Կառուցել մուտքեր. մուտքերում տեղադրել հիմքի ավազակոպճային նախաշերտ h=12սմ (ԳՕՍՏ 23735-2014): Կառուցել բազալտե խճային հիմք h=15 սմ հաստությամբ ԳՕՍՏ 32703-2014: Կատարել բիտումի տարածում խճային հիմքի վրա՝ 4.12 կգ/մ^2 (ԳՕՍՏ 33133-2014): Տեղադրել ասֆալտբետոնե ծածկույթ h=5սմ Բ տիպի մանրահատիկ ասֆալտբետոնե խառնուրդով (ԳՕՍՏ 9128-2013):
8. Կառուցել իջատեղեր, տեղադրել հիմքի ավազակոպճային նախաշերտ h=12սմ (ԳՕՍՏ 23735-2014): Կառուցել բազալտե խճային հիմք h=15 սմ հաստությամբ ԳՕՍՏ 32703-2014: Կատարել բիտումի տարածում խճային հիմքի վրա՝ 4.12 կգ/մ^2 (ԳՕՍՏ 33133-2014): Տեղադրել ասֆալտբետոնե ծածկույթ h=5սմ Բ տիպի մանրահատիկ ասֆալտբետոնե խառնուրդով (ԳՕՍՏ 9128-2013): Բ տիպի ասֆալտբետոնի խտացման գործակիցը K/ասֆ=0.99:
9. Կատարել կողնակների ամրացում ավազակոպճային խառնուրդով h=10սմ:
10. Կատարել փողոցների գծանշում (ԳՕՍՏ 32830-2014) և կահավորում ԳՕՍՏ 32945-2014:

3. Հատակագիծ և երկայնական պրոֆիլ

Նախագծվող ճանապարհահատվածների հատակագծերը և երկայնական պրոֆիլը էական փոփոխության չեն ենթարկվել:

4. Հողային պաստառ

Նախագծում ընդունված հողային պաստառի կոնստրուկցիան և տիպերը բավարարում են գործող տեխնիկական նորմերին և պայմաններին: Տեղանքի բնահողերի բնութագրից ելնելով՝ հողային պաստառի կայունությունը հնարավոր է ապահովել կառուցման կանոնների և ջրահեռացման պահանջների պահպանման դեպքում: Կառուցման աշխատանքների տեղերը և ծավալները բերված են համապատասխան գծագրերում և ամփոփագրերում:

5. Ճանապարհային հագուստ

Ճանապարհային հագուստի վերակառուցման համար նախատեսված են հետևյալ հիմնական աշխատանքները՝

Անվանումը	29-րդ փողոց	30-րդ փողոց	Չափման միավորը
Ասֆալտբետոնե ծածկույթ h=5սմ Բ տիպի մանրահատիկ ասֆալտբետոնե խառնուրդով- ԳՕՍՏ 9128-2013:	880,3	3480,1	մ^2
Բազալտե խճային հիմք h=15 սմ հաստությամբ ԳՕՍՏ 32703-2014	912,3	3618,3	մ^2
Հիմքի ավազակոպճային նախաշերտ h=12 սմ ԳՕՍՏ 23735-2014	109.5	434.2	մ^3
Մետաղական անցումային խողովակներ	7,5	30,2	մ

6. Ջրթող կառուցվածքներ

Փողոցի ջրահեռացումը կազմակերպվում է մակերեսային եղանակով:

ՊԱՇՏՈՆ	Ա. ԱԶԳԱՆՈՒՆ	ՍՏՈՐԱԳ.	ԱՄՍ. ԱՄՍԹ.	Պատվիրատու՝ Մեծամորի համայնքապետարան		
				Մեծամոր համայնքի Հայկավան բնակավայրի 29-րդ փողոցի և 30-րդ փողոցի կառուցում		
ՏՆՕՐԵՆ	Ա. ՇԻՇԱՆՅԱՆ			ՃԱՆԱՊԱՐՀԱՇԻՆԱՐԱՐԱԿԱՆ ՄԱՍ	Փուլ: ԱՆ	Թերթ: 2 / Թերթեր: 44
ՆԱԽԱԳԾՈՂ	Գ. ԱՎԵՏԻՍՅԱՆ			Բացատրագիր	ԱՐՇԻՆ-ՔՈՆՍԹՐԱՔՇՆ ՍՊԸ	
ՆԱԽԱԳԾՈՂ	Հ. ԱՎԵՏԻՍՅԱՆ					

7. Ճանապարհահատվածների կահավորում

ա) ճանապարհային նշաններ

Երթևեկության կազմակերպման և անվտանգության նպատակով նախատեսված են ճանապարհային նշանների տեղադրում 21 հատ ԳՕՍՏ 32945-2014:

բ) երթևեկային մասի գծանշում

Երթևեկային մասի գծանշումը նախատեսված է համապատասխան գործող ԳՕՍՏ 32830-2014 պետական ստանդարտի:

գ) Շինարարության արտադրության կազմակերպում (համաձայն ՀՀՇՆ 1-3.01.01-2008)

Ընդհանուր դրույթներ

1.Շինարարական արտադրության կազմակերպման նպատակն է՝ կազմակերպչական, տեխնիկական և տեխնոլոգիական նպատակաուղղված համալիր միջոցառումների կիրառման արդյունքում ապահովել՝ սահմանված ժամկետում և պատշաճ որակով օբյեկտի շահագործումը:

Շինարարական արտադրության կազմակերպումն ապահովում է՝

1) օբյեկտի շինարարության բոլոր մասնակիցների համաձայնեցված աշխատանքը՝ Պատվիրատուի (գլխավոր կապալառուի) հետ իրենց գործունեության համակարգմամբ,

2) նյութական ռեսուրսների համալիր մատակարարումը՝ հաշվարկված շենքի, շինության, հանգույցի, տեղամասի, սեկցիայի, հարկի, հարկաբաժնի, շենքի համար օրացուցային գրաֆիկով նախատեսված ժամկետներում,

3) շինարարական, մոնտաժային ու հատուկ շինարարական աշխատանքների կատարումը տեխնոլոգիկական հաջորդականության պահպանմամբ և տեխնիկապես հիմնավորված համատեղմամբ,

4) անվատանգության տեխնիկայի կանոնների պահպանումը,

5) շրջակա միջավայրի պահպանության պահանջների ապահովումը:

2. Յուրաքանչյուր օբյեկտի շինարարությունն անհրաժեշտ է իրականացնել շինարարության կազմակերպման և աշխատանքների իրականացման տեխնոլոգիաների վերաբերյալ նախօրոք ընդունված լուծումների նիմման վրա, որոնք պետք է մշակված լինեն շինարարական կազմակերպման նախագծում և աշխատանքների կատարման նախագծում: Շինարարության կազմակերպման նախագծի և աշխատանքների կատարման նախագծի կազմն ու բովանդակությունը պայմանավորբած են շինարարության բարդության աստիճանով՝ համապատասխան սույն նորմերի:

3. Մինչև շինարարության սկիզբը՝ անհրաժեշտ է շինարարության կատարման նախագծի լուծումների համապատասխան իրականացնել տեղում շինարարական հրապարակի (ուղեգծի) հատկացումը, շինարարական հրապարակի անհրաժեշտ ցանկապատումը (պահպանական, պաշտպանական կամ ազդանշանային), երկրաբախշական նշահարման հիմքի ստեղծումը, մոտեցման ճանապարհների կառուցումը, պահեստային տնտեսության ստեղծումը և շինարարոիթյան կարիքների համար անհրաժեշտ ծավալի կենցաղային նշանակության և կոմունալ տնտեսության շինությունների նախապատրաստումը՝ հաշվի առնելով գոյություն ունեցող շենքերի և շինությունների այդ նպատակների համար ժամանակավոր օգտագործման հնարավորույթունը:

4. Մինչև շինարարության սկիզբը՝ անհրաժեշտ է հասրակությանն իրազեկելու նպատակով շինարարության համար նախատեսված շինհրապարակի ցանկապատի / այդ թվում՝ ճանապարհաշինական աշխատանքների ուղեգծի/ կամ մեկ այլ առավել տեսանելի տեղամասում տեղադրել պատվիրատու և կապալառու կազմակերպությունների տվյալները /անվանում, էլեկտրոնային հասցե, հեռախոսահամար/, ծրագրի անվանումն ու նպատակային նշանակության, շինարարական աշխատանքների սկզբի և ավարրի ժամկետների մասին տեղեկատվություն պարունակող վայանակներ, մինչև ավարտված շինարարության փաստագրումը դրանք պահպանելու պայմանով:

5. Շինարարական աշխատանքները սկսելուց առաջ կապալառուն պետք է օբյեկտի սկզբում և վերջում տեղադրի համապատասխան տեղեկատվական նշաններ:

6. Շինհրապարակը պետք է կահավորված լինի հակահրդեհային միջոցներով և բժշկական առաջին օգնության պարագաներով: Գիշերային պայմաններում շինարարական աշխատանքների իրականացման դեպքում կապալառուն պետք է ապահովի շինհրապարակի և աշխատանքների կատարման վայրի համապատասխան լուսավորությունը:

7. Աշխատանքը պետք է կազմակերպել այնպես, որ ապահովվի մարդկանց անվտանգությունն ու հարմարավետությունը և պաշտպանի տեղամասին մոտ եղած բնակիչներին և նրանց ունեցվածքը: Պետք է ապահովել հանրային երթևեկությունը նորոգվող տեղամասի հարակից ու տեղամասի սահմաններում գտնվող ճանապարհների վրա՝ մինչև աշխատանքն ընդունվի: Կապալառուն պետք է համագործակցի տեղի ճանապարհային ոստիկանության հետ և ձեռք բերի երթևեկության պլանի իրականացման համար պահանջվող բոլոր թույլտվությունները:

8. Շինարարական աշխատանքների ընթացքում պետք է ապահովել մուտքեր՝ իջատեղերի, ճանապարհների, փողոցների ձեռնարկությունների տարածքների, կայանատեղերի, բնակելի վայրերի, ավտոտնակների և այլ օբյեկտների համար, երթևեկելի մասից հեռացնել հողի կուտակումներն և այլ նյութերը:

9. Շինարարական աշխատանքների ընթացքում, երբ ճանապարհը բաց է հանրային երթևեկության համար , շինարարական գոծողությունները անհրաժեշտ է սահմանափակել.

- պետք է ապահովել առնվազն 3,5 մ լայնությամբ երթևեկության գոտիներ
- կայանատեղերը պետք է տեղադրել երթևեկելի գոտուց առնվազն 4մ հեռու կամ երթևեկության հաստատված արգելապատնեշներից այն կողմ,
- սարքավորումները պետք է բանեցնել երթևեկության ուղղությամբ, եթե դա գործնականում կիրառելի է,
- կից երթևեկության գոտիների շինարարությունը պետք է ավարտել նույն օրը, նույն մակարդակի վրա, բացի այն դեպքերից, երբ անկումները գերազանցում են 75 մմ-ը, և բարձրություններն ունեն 1:3 հարաբերություն: Այն դեպքերում, երբ կից գոտիների անկումները գերազանցում են 75 մմ-ը և բարձրություններն ունեն 1:3 հարաբերություն՝ աշխատանքը կարող է թողնվել հաջորդ օրվան: Տվյալ դեպքում գիշերվա համարպետք է տեղադրել <<Անհարթ ծածկ>> զգուշացնող նշաններ, լուսաազդանշանային առկայծող լապտերներ և լուսանդրադարձնող ժապավեններով ամրացված արգելափակոցներ:

9. Շինարարական արտադրության կազմակերպում

10. Օբյեկտի շինարարությանախապատրաստումը պետք է նախատեսի ինժեներատեխնիկական անձնակազմի կողմից նախագծային փաստաթղթերի (ներառյան գործող կազմակերպության վերակառուցման դեպքում կոնստրուկցիաների տեխնիկական հետազոտության արդյունքների պաստաթղթերի) ուսումնասիրություն, շինարարության պայմաններին մանրազնին ծանոթություն,

ՊԱՇՏՈՆ	Ա. ԱԶԳԱՆՈՒՆ	ՍՏՈՐԱԳ.	ԱՄՍ. ԱՄՍԹ.	Պատվիրատու՝ Մեծամորի համայնքապետարան		
				Մեծամոր համայնքի Հայկավան բնակավայրի 29-րդ փողոցի և 30-րդ փողոցի կառուցում		
ՏՆՕՐԵՆ	Ա. ՇԻՇԱՆՅԱՆ			ՃԱՆԱՊԱՐՀԱՇԻՆԱՐԱՐԱԿԱՆ ՄԱՍ	Փուլ	Թերթ	Թերթեր
					ԱՆ	3	44
ՆԱԽԱԳԾՈՂ	Գ. ԱՎԵՏԻՍՅԱՆ			Բացատրագիր	ԱՐՇԻՆ-ՔՈՆՍԹՐԱՔՇՆ ՍՊԸ	
ՆԱԽԱԳԾՈՂ	Հ. ԱՎԵՏԻՍՅԱՆ					

արտահրապարակային ու ներհրապարակային նախապատրաստական աշխատանքներ, շենքերի, շինությունների և նրանց մասերի կառուցման, ինչպես նաև անմիջական նախապատրաստական փուլի աշխատանքների իրականացման նախագծերի մշակում՝ հաշվի առնելով բնապահպանական անվտանգության պահանջները։

11. Յուրաքանչյուր շինարարական օբյեկտում անհրաժեշտ է՝

1) լրացնել աշխատանքի վարման մատյան,

2) կազմել ծածկված աշխատանքների փաստագրման, կարևոր կոնստրուկցիաների ընդունման միջանկյալ (սարքավորումների, համակարգերի, ցանցերի) ու փորձարկման ակտեր,

3) անհրա-եշտության դեպքում ձևակերպել այլ շինարարական նորմերով ու կանոններով նախատեսված լրացուցիչ կատարողական փաստաթղթեր։

10. ՇՐՋԱԿԱ ՄԻՋԱՎԱՅՐԻ ՊԱՀՊԱՆՄԱՆՆ ՈՒՂՂՎԱԾ ՄԻՋՈՑԱՌՈՒՄՆԵՐ

1. Ընդհնուր դրույթներ

Կապալառուն շինարարության և դրա հետ կապված աշխատանքներ իրականացնելիս պարտավոր է կատարել շրջակա միջավայրի պահպանության և շինարարական աշխատանքների անվտանգության վերաբերյալ ՀՀ գործող օրենսդրության և այլ նորմատիվ իրավական ակտերի պահանջները։

Կապալառուն աշխատանքներ իրականացնելիս իրավունք չունի օգտագործել պատվիրատուի տրամադրած նյութերը և սարքավորումները կամ կատարել նրա ցուցումները, եթե դրանք կարող են հանգեցնել կողմերի համար՝ շրջակա միջավայրի պահպանությանն ու շինարարական աշխատանքների անվտանգությանն ուղղված պահանջների խախտմանը (ՀՀ քաղաքացիական օրենսգիրք, հոդված 749)։ Շինարարության ժամանակ պետք է պահպանել մասնագրերում գրված բոլոր պահանջները։

Աշխատանքների ավարտից հետո անհրաժեշտ է մաքրել շրջակա տարածքը ավելորդ գրունտից և շին. աղբից՝ բեռնումով և տեղափոխումով լցակույտ։

2. Աշխատանքի պաշտպանություն

Բանվորների աշխատանքի պաշտպանությունը պետք է ապահովվի անհատական պաշտպանության միջոցների կիրառմամբ (հատուկ արտահագուստ, կոշիկ), համալիր պաշտպանության միջոցառումների կատարումով (ցանկապատում, լուսավորում, օդափոխում, պաշտպանիչ և արգելակիչ սարքեր և հարմարանքներ և այլն), սանիտարակենցաղային շինություններով և սարքավորումներով՝ գործող նորմերին և կատարվող աշխատանքների բնույթին համապատասխան։

Շինմոնտաժային աշխատանքների կատարման ժամանակ պետք է պահպանվեն շինարարությունում անվտանգության տեխնիկայի վերաբերյալ շինարարական նորմերի և կանոնների պահանջները։

Աշխատանքի պաշտպանության՝ անվտանգության տեխնիկայի, արտադրական սանիտարահիգիենիկ միջոցառումների և հակահրդեհային անվտանգության վերաբերյալ անց է կացվում հրահանգավորում։

Բանվորների անվտանգության տեխնիկայի ուսուցման, հրահանգավորման ժամանակին և որակով անցկացման, անհատական պաշտպանական միջոցների վիճակի և լիրառման, արտադրական անվտանգության և արտադրական սանիտարահիգիենիկ անվտանգության հետ կապված բոլոր միջոցառումների կատարման հսկողությունը վերապահվում է աշխատանքներն իրականացնող կազմակերպությանը։

3. Շրջակա միջավայրի պաշտպանություն

Շրջակա միջավայրի պաշտպանություն և բնական ռեսուրսների արդյունավետօգտագործման համար հաշվի են առնվել ՀՀՇՆ 30-01-2014 դրույթները։

Շինարարական արտադրության կազմակերպման ժամանակ անհրաժեշտ է իրականացնել շրջակա միջավայրի պահպանության միջոցառումներ և աշխատանքներ, որոնք պետք է ընդգրկեն. շինարարության ընթացքում խախտված հողերի վերակուլտիվացում, բնական ռեսուրսների կորստի կանխում, հողեր, ջրավազաններ ու մթնոլորտ վնասակար արտանետումների կանխում կամ մաքրում։ Նշված միջոցառումները և աշխատանքները պետք է նախատեսված լինեն նախագծային փաստաթղթերում։

Շինարարության ընթացքում ծառաթփային բուսականության հատումը և արմատների վզլկների և աճող ծառերի բների հեղալցումն իրականացվում են միայն նախագծային փաստաթղթերով նախատեսված և հիմնավորմամբ։

Շինարարության ընթացքում շինարարական հրապարակից անմիջապես ջրի բացթողումը դեպի թեքվածքներ իրականացվում են տարածքների ողողումը բացառող նախօրոք պաշտպանական միջոցառումների ապահովմամբ։

Համահարթեցման աշխատանքների իրականացման ժամանակ հետագա օգտագործմանը պիտանի հողային շերտը պետք է նախօրոք հանվի և պահեստավորվի հատուկ առանձնացված տեղամասերում։

Ժամանակավոր ավտոմոբիլային ճանապարհները և մոտեցման այլ ուղիները պետք է կառուցվեն՝ հաշվի առնելով գյուղատնտեսական հողահանդակներին և ծառաթփային բուսականությանը հասցվող վնասի կանխարգելման պահանջները։

Շինարարություն իրականցվող տարաշքներում շինմոնտաժային աշխատանքների կատարման ժամանակ պետք է պահպանվեն օդի փոշոտվածության և գազոտվածության կանխարգելման պահանջները։

Հորատման աշխատանքների կատարման ընթացքում հասնելով ջրատար (ջրապարունակ) հորիզոններին անհրաժեշտ է ստորգետնյա ջրերի անկազմակերպ հոսքը կանխելու համար ձեռնարկել համապատասխան միջոցառումներ։

Թույլ բնահողերի արհեստական ամրացման աշխատանքների կատարման ժամանակ պետք է ղեկավարվել ստորգետնյա ջրերի աղտոտումը կանխող, նախագծով նախատեսված միջոցառումներով։

Շինարարական հրապարակում գոյացած արտադրական և կենցաղային հոսքը (աղբը) պետք է մաքրվի և վնասազերծվի շինարարության կազմակերպման և աշխատանքների իրականացման նախագծերում նախատեսված լուծումներին համապատասխան։

- շինմոնտաժային աշխատանքների կատարման ժամանակ պահպանել օդի փոշոտվածության և գազոտվածության կանխարգելման պահանջները,
- բանվորներին ապահեվել անհատական պատպանական միջոցներով (հատուկ արտահագուստ, կոշիկ)
- շինարարական հրապարակում գեյացած արտադրական աղբը մաքրել, վնասազերծել և փոշու համար անթափանց ծածկոցներ ունեցող մեքենաներով հատուկ սահմանված երթուղիներով տեղափոխել դրանց հեռացման համար նախապես հատկացված վայրեր,
- շինարարական նյութերի և կոնստրուկցիաների փոխադրումը դեպի շինարարական հրապարակ և շինարարական հրապարակից դուրս իրականացնել հատուկ սահմանված երթուղիներով փոշու համար անթափանց ծածկոցներ ունեցող մեքենաներով։

Բնակավայրերի տարածքում անհրաժեշտ է ապահովել մթնոլորտային օդին, ջրին, բնահողին, ինչպես նաև աղմուկին, թրթռումներին, էլեկտրամագնիսական ճառագայթմանըև այլ բնական և տեխնածին ծագման գործոններին շինարարական նորմերով ներկայացվող նորմատիվ պահանջները։

Ընդերքօգտագործողը պետք է ապահովի բնության և շրջակա միջավայրի պաշտպանության պայմաններն ու պահանջները, այդ թվում մթնոլորտի, ջրային ռեսուրսների, հողի, կենդանական և բուսական աշխարհի պաշտպանությունն ու պահպանումը, արդյունաբերական թափոնների օգտագործման, չեզոքացման և նվազեցման աշխատանքների, միջոցառումների կատարում։

Ինժեներական և տրանսպորտային ենթակառուցվածքների շենքերի, շինությունների տեղադրումը արգելվում է.

1) արգելավայրերի, արգելոցների, բուսաբանական այգիների, դենդրոլոգիական պարկերի հողերի վրա և ջրապաշտպան գոտիներում,

2) քաղաքների կանաչ գոտիներում, քաղաքային անտառների տարածքներում,

3) ջրամատակարարման համար նախատեսված աղբյուրների սանիտարական առաջին գոտում, ջրամատակարարման կառուցվածքների հարթակների վրա,

4) այն տեղամասերի վրա, որոնց հողաշերտի, գրունտների աղտոտվածության մակարդակը գերազանցում է սահմանված նորմերը անվտանգության և էկոլոգիական հնարավոր հետևանքների առաջացման պահանջներով,

ՊԱՇՏՈՆ	Ա. ԱԶԳԱՆՈՒՆ	ՍՏՈՐԱԳ.	ԱՄՍ. ԱՄՍԹ.	Պատվիրատու՝ Մեծամորի համայնքապետարան		
				Մեծամոր համայնքի Հայկավան բնակավայրի 29-րդ փողոցի և 30-րդ փողոցի կառուցում		
ՏՆՕՐԵՆ	Ա. ՇԻՇԱՆՅԱՆ			ՃԱՆԱՊԱՐՀԱՇԻՆԱՐԱՐԱԿԱՆ ՄԱՍ	Փուլ: ԱՆ	Թերթ: 4 / Թերթեր: 44
ՆԱԽԱԳԾՈՂ	Գ. ԱՎԵՏԻՍՅԱՆ					
ՆԱԽԱԳԾՈՂ	Հ. ԱՎԵՏԻՍՅԱՆ			Բացատրագիր	ԱՐՇԻՆ-ՔՈՆՍԹՐԱՔՇՆ ՍՊԸ	

5) հիդրոօդերևութաբանական կայանների պահպանման գոտում,

6) լեռնաարդյունահանող և լեռնավերամշակող օբյեկտների թափոնների շրջանում, սահքերի, սահքավտանգ տեղամասերի, հեղեղների և ձնահյուսերի շրջանում,

7) ին-եներական պաշտպանության կառուցվածքներ չունեցող հնարավոր ջրածածկման գոտիներում (1,5 մ և ավել խորությամբ),

8) մայրուղային նյութատար խողովակաշարի պահպանման գոտիներում:

9) շինարարության ընթացքում խախտված հողերը ռեկուլտիվացնել, կանխել բնական ռեսուրսների կորուստը, վնասակար արտանետումները հողեր, ջրավազաններ ու մթնոլորտ:

11. Հակահրդեհային մջոցառումներ

Նախագծման ընթացքում հաշվի է առնվել ՀՀՇՆ 21-01-2014 <<Հակահրդեհային միջոցառումներ>> նորմերի պահանջները և <<Հրդեհային անվտանգության կանոնները>> համաձայն ՀՀ ԱԻ նախարարի 2012 թվականի հուլիսի 26-ի N 263-Ն հրամանի:

Հրդեհային անվտանգությունն ապահովելու համար պետական կառավարման և տեղական ինքնակառավարման մարմինները, կազմակերպությունները և քաղաքացիները ղեկավարվում են <<Հրդեհային անվտանգության մասինը>> Հայաստանի Հանրապետության օրենքով, սույն կանոններով և հրդեհային անվտանգության նորմատիվ փաստափղփերով:

11. ՀՐԴԵՀԱՅԻՆ ԱՆՎՏԱՆԳՈՒԹՅԱՆ ՎԵՐԱԲԵՐՅԱԼ ԿԱԶՄԱԿԵՐՊՉԱԿԱՆ ՄԻՋՈՑԱՌՈՒՄՆԵՐ

Օբյեկտների ղեկավարները կամ նրանց լիազորված անձինք պարտավոր են աշխատակիցներին ծանոթացնել հրդեհային անվտանգության կանոններին:

Օբյեկտների ղեկավարները կամ նրանց լիազորված անձինք պարտավոր են՝

1) անցկացնել աշխատակիցների հրդեհային անվտանգության հրահանգավորում,

2) կազմակերպել հրդեհի դեպքումմարդկանց տարահանման ուղիների պլանների մշակումը և համապատասխան վայրերում պլանների տեղադրման աշխատանքները,

3) հրդեհային անվտանգության նորմատիվ փաստաթղթերի պահանջների կատարման նպատակով մշակել և իրագործել միջոցառումներ (կազմել միջոցառումների պլան):

Օբյեկտների, ինչպես նաև դրանց կառուցվածքային ստորաբախանումների հրդեհային անվտանգության համար պատասխանատու հանդիսանում է օբյեկտի ղեկավարը կամ իր կողմից նշանակված անձը: Առանձին տարածքների, շենքերի, շինությունների, արտադրամասերի, տեղամասերի, տեխնոլոգիական սարքավորումների և պրոցեսների, ինժեներական սարքավորումների հրդեհային անվտանգության համար պատասխանատվությունը օբյեկտի ղեկավարի կեղմից ընդունված համապատասխան իրավական ակտովկարող է դրվել այլ պաշտոնատարանձանց վրա: Վարձակալված շենքերում տեղավորված օբյեկտներում հրդեհային անվտանգության ապահովումը կարգավորվում է վարձակալության պայմանագրով: Պայմանագրում նշված տեղեկությունների բացակայության դեպքում պատասխանատվությունը կրում է վարձատուն:

Օբյեկտների հրդեհային անվտանգությունն ապահովող մարմինների կեղմից արտադրական, վարչական, պահեստային և օժանդակ շինությունների ինչպես նաև կառուցվող օբյեկտների շինարարական հրապարակների տեսանելի վայրերում փակցվում են ցուցատախտակներ՝ հրդեհային պահպանության կանչի հեռախոսահամարով:

Հրդեհավտանգ օբյեկտի ղեկավարի կեղմից ընդունված համապատասխան իրավական ակտովպետք է սահմանվի հրդեհային վտանգին համապատասխան հակահրդեհային կանոնակարգ, որն իր մեջ ներառում է՝

1) ծխելու վայրը և կահավորումը,

2) շենքում (արտադրամասում) գտնվող միանվագ թույլատրելի դյուրավառ հումքի, կիսաֆաբրիկատների, պատրաստի արտադրանքի քանակները և պահման վայրերը,

3) դյուրավառ թափոնների, հրդեհավտանգ փոշու հավաքման և հագուստների պահման կարգը,

4) աշխատանքային օրվա վերջում էլեկտրասարքավորումների հոսանքազրկման, ժամանակավոր կրակային և այլ հրդեհավտանգ աշխատանքներ կատարելու կարգը,

5) աշխատողների գործողությունները հրդեհ հայտնաբերելու դեպքում, ինչպես նաև հակահրդեհային հրահանգավորման անցկացման կարգը, ժամկետները և պատասխանատուները,

6) կառուցվող օբյեկտի շինարարական հրապարակում ժամանակավոր շինությունների և արտադրամասի, շինանյութի և սղոցանյութի պահեստների, հրդեհաշիջման ջրաղբյուրների, հրշեջ վահանակների և դրանց մոտեցման հրշեջ մեքենաների ճանապարհների տեղանշմամբշինարարության ղեկավարների կողմից հաստատված և պետական հրդեհային և տեխնիկական անվտանգության տեսչության հետ համաձայնեցված տարածքի հատակագիծը,

7) հրդեհավտանգ օբյեկտի տարածքում բաց կրակի օգտագործման կարգը,

8) հրդեհավտանգ օբյեկտի տարածքում բաց կրակի օգտագործման ժամանակ ծխելու կարգը,

9) ժամանակավոր հրդեհավտանգ աշխատանքների կատարման կարգը:

Այն օբյեկտներում , որտեղ շինության մեկ հարկում միաժամանակ գտնվում են 10 և ավելի մարդ, տեսանելի վայրերում փակցվում են հրդեհների ժամանակ դեպի ելք սույս տվող նշագծեր, սլաքներ, նախատեսվում են կայանքներ՝ հրդեհի դեպքում մարդկանց տեղեկացման համար:

Այն օբյեկտները, որտեղ միաժամանակ գտնվում են 50և ավելի մարդ, նախատեսվում է հրդեհի դեպքում անձնակազմի գործողությունների պլան: Պլանի համաձայն տարահանման աշխտանքներում ընդգրկված աշխատակիցների հետ պարբերաբար անց են կացվում մարզումներ (ուսումնավարժանքներ):

Պայթյունավտանգ, ուժեղ ներգործող թունավոր նյութեր օգտագործող, վերամշակող և պահող օբյեկտների ղեկավարները հրդեհ առաջանալու դեպքում հրդեհաշիջման ղեկավարին տրամադրում են այդ նյութերի վերաբերյալ տվյալներ՝ անձնակազմի անվտանգությունն ապահովելու նպատակով:

12. ՇԵՆՔԵՐԻՆ, ՇԻՆՈՒԹՅՈՒՆՆԵՐԻՆ, ՏԱՐԱԾՔՆԵՐԻՆ և ՇԻՆԱՐԱՐԱԿԱՆ ՀՐԱՊԱՐԱԿՆԵՐԻՆ ՆԵՐԿԱՅԱՑՎՈՂ ՀՐԴԵՀԱՅԻՆ ԱՆՎՏԱՆԳՈՒԹՅԱՆ ՊԱՀԱՆՋՆԵՐ

1. Կազմակերպությունների, բնակավայրերի, շենքերի, շինությունների, շինարարական հրապարակների, բաց պահեստների, ինչպես նաև շենքին կից հակահրդեհային միջտարածությունները պետք է ժամանակին մաքրվեն հրդեհավտանք թափոններից: Հրդեհավտանգ թափոնները, աղբը պետք է հավաքվեն հատուկ հատկացված տարածքներում, կոնտեյների մեջ և տեղափոխվեն:

2. Շենքերի, շինությունների, շինարարական հրապարակների, հակահրդեհային միջտարածությունները չեն կարող օգտագործվել որպես նյութերի, սարքավորումների, տարաների պահեստավորման, տրանսպորտային տեխնիկայի կայանման, շենքերի և շինությունների կառուցման համար:

3. Շենքերի, շինությունների, բաց պահեստների հրդեհաշիջման համար նախատեսված ջրաղբյուրների, անշարժ հրդեհային սանդուղքների, հրդեհային գույքի մոտեցման ճանապարհները և անցումները պետք է միշտ ազատ լինեն:

Վերակռուցման պատճառով ճանապարհների պակման դեպքում ջրային աղբյուրներին մոտենալու կամ այդ հատվածով անցնելու նպատակով պետք է տեղադրվեն շրջանցման ուղղությունը ցույց տվող ցուցանակներ:

Հրշեջ հիդրանտների դիտահորերի կափարիչները և հրշեջ ջրավազաններին հարակից, հրշեջ ավտոմեքենաների կայանման համար նախատեսված հարթակները, պարբերաբար պետք է մաքրվեն սառույցից ու ձյունից:

4. Ժամանակավոր շինությունները, կրպակները, տաղավարները պետք է տեղադրվեն շենքերից և շինություններից 8 մետրից ոչ պակաս հեռավորության վրա կամ հակահրդեհային պատնեշի մոտ (բացառությամբ, այլ իրավական ակտերով սահմանված պահանջվող ավելի մեծ հակահրդեհային միջտարածություն): Առանձին բլոկ-կոնտեյներային շենքերը թույլատրվում են տեղադրել խմբերով, յուրաքանչյուր բլոկում 10-ից ոչ ավելի կոնտեյներ, որոնց գումարային մակերեսը չպետք է գերազանցի 800մ^2: Այդ շենքերի խմբերից մինչև շինությունները, առևտրական տաղավարները և օբյեկտները ընկած հեռավորությունները չպետք է լինի 15 մ-ից պակաս:

5. Հակահրդեհային միջտարածություններում, բաց տարածքներում արգելվում է կրակի միջոցով թափոններ ոչնչացնելը, իսկ աղբաոչնչացման համար նախատեսված հատուկ տեղերում այրումը հսկողությունից դուրս թողնելը:

6. Հակահրդեհային ջրաղբյուրները, շենքերի և շինությունների մուտքերը արագ ի հայտ բերելու

նպատակով, օբյեկտների այդ տարածքները պետք է ապահովված լինեն լուսավորությամբ:

ՀԱՇՄԱՆԴԱՄՈՒԹՅԱՆ ՀԱՄԱՐ ՄԱՏՉԵԼԻՈՒԹՅԱՆ ԱՊԱՀՈՎՎՄԱՆ ՈՒՂՂՎԱԾ ՄԻՋՈՑԱՌՈՒՄՆԵՐ

Նախագծի մշակման ժամանակ հաշվի են առնվել հաշմանդամների և բնակչության սակավաշարժուն խմբերի լիարժեք կենսագործունեության համար պայմաններ ստեղծելու անհրաժեշտությունը՝ ապահովելով ՀՀՇՆ IV-11.07.01-2006 և ՀՀԿՆ 23-101-2017 շինարարական նորմերի պահանջները:

Բնակավայրերի բնակելի շրջանների և դրանց ճանապարհափողոցային ցանցի նախագծումը իրականացվել է, ապահովելով հաշմանդամների և սակավաշարժուն խմբերի համար հասարակական տրանսպորտ նստելու տեղերին և հարթակներին մոտենալու համար մատչելի ուղիներ:

Ապահովվել է շարժման ուղիների անվտանգությունը և հուսալիությունը: Մայթերի երթևեկելի մասի հետ հատման տեղերում կողաքարի բարձրությունը ինչպես նաև հետիոտն երթևեկության ուղիներին հարակից եզրաքարերի բարձրությունների, շահագործվող սիզամարգերի և կանաչապատված հարթակների երկայնությամբ տեղադրված կողաքարերի բարձրությունների անկման չափը չի գերազանցում 0,04 մ:

Բոլոր անհրաժեշտ չափերը բերված են գծագրերում, ծավալները ամփոփագրերում և մասնագրերում:

ՀԱԿԱԿՈՌՈԶԻՈՆ ՄԻՋՈՑԱՌՈՒՄ

Բոլոր բետոնե և մետաղական կոնստրուկցիաները բնահողի հետ շփման տեղադիրքերում իրականացվում է ջրամեկուսացում/հիդրոմեկուսացում երկշերտ տաք բիտումով: Նման միջոցառումները իրականացվում են կոնստրուկցիաները կոռոզիայից պաշտպանելու և շահագործման ժամկետները երկարաձգելու համար:

Հենանիշերի աղյուսակ			
Կետի անվանումը	Կոորդինատները		Բացարձակ բարձրություն
	X	Y	
Rp 1	8418112,9320	4440341,7120	858,2220
Rp 2	8418370,8530	4440554,4200	856,0930

ՊԱՅՄԱՆԱԿԱՆ ՆՇԱՆՆԵՐ

- Ասֆալտապատվող հատված (երթևեկելի մաս)
- Գոյություն ունեցող բետոնե հարթակ
- Ասֆալտապատվող հատված (իջատեղեր)
- Ասֆալտապատվող հատված (մուտքեր)
- Կողնակների ամրացում ավազակոպիճով
- Ցանկապատ (ճաղավանդակներով)
- Քարե պատ
- Մետաղական ցանց

- GAS — Գազի խողովակ (վերգետնյա)
- Դիտահոր Ջրաչափի հոր
- Էլեկտրասյուն (է/բետոնե)
- Լուսավորության սյուն (մետաղական)
- Ճանապարհային նշան
- ՔԲ — Քարե բնակելի շինություն
- ՔՈԲ — Քարե ոչ բնակելի շինություն
- Անցումային խողովակ
- Մուտք

ՊԱՇՏՈՆ	Ա. ԱԶԳԱՆՈՒՆ	ՍՏՈՐԱԳ.	ԱՄՍ. ԱՄՍԹ.	Պատվիրատու՝ Մեծամորի համայնքապետարան		
				Մեծամոր համայնքի Հայկավան բնակավայրի 29-րդ փողոցի և 30-րդ փողոցի կառուցում		
ՏՆՕՐԵՆ	Ա. ՇԻՇԱՆՅԱՆ			ՃԱՆԱՊԱՐՀԱՇԻՆԱՐԱՐԱԿԱՆ ՄԱՍ	Փուլ	Թերթ	Թերթեր
ՆԱԽԱԳԾՈՂ	Գ. ԱՎԵՏԻՍՅԱՆ				ԱՆ	7	44
ՆԱԽԱԳԾՈՂ	Հ. ԱՎԵՏԻՍՅԱՆ			Բացատրագիր	ԱՐՇԻՆ-ՔՈՆՍԹՐԱՔՇՆ ՍՊԸ		

Գլխավոր հատակագիծ
Մ 1:5000

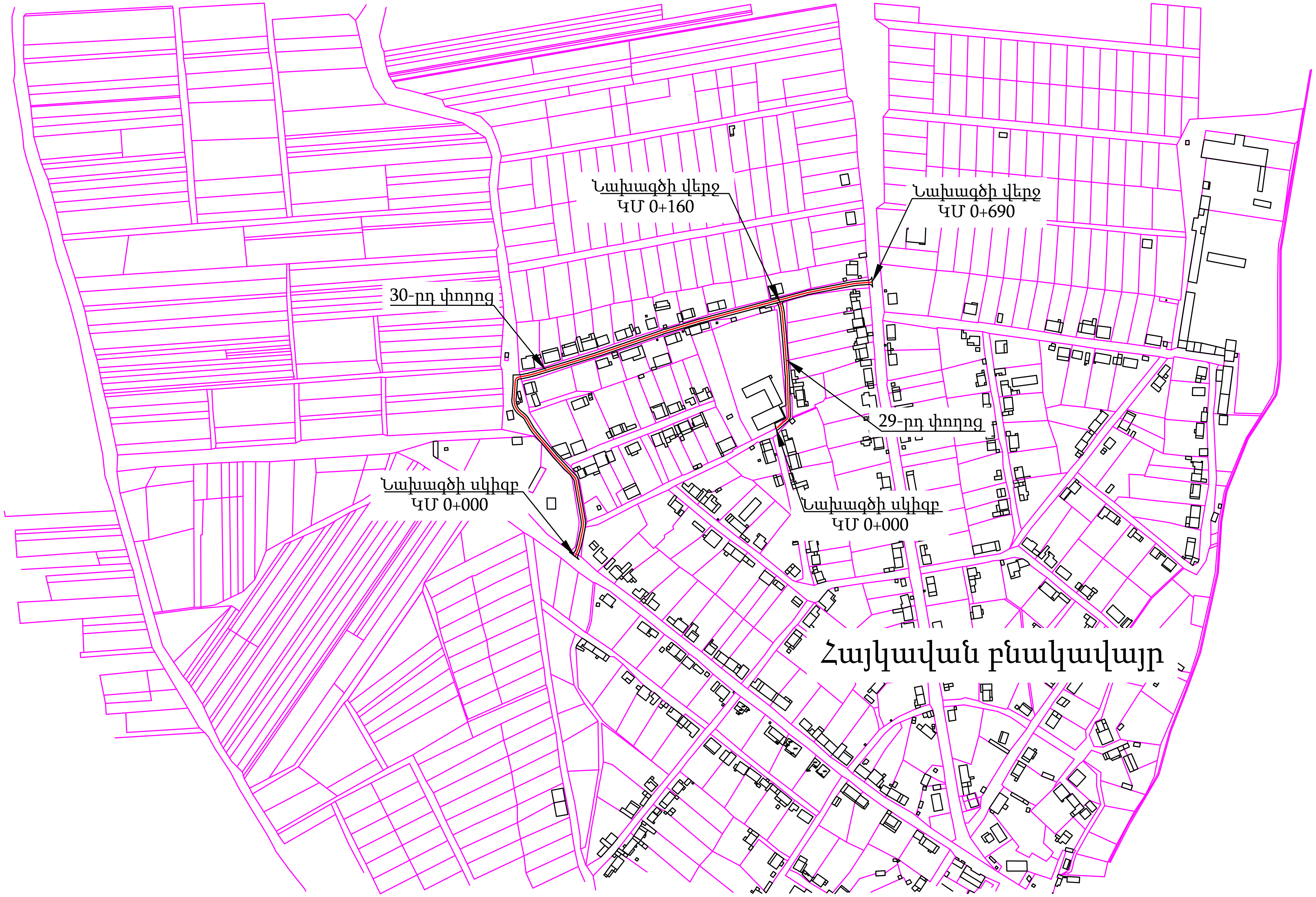

ՀԱՄԱՁԱՅՆԵՑՎԱԾ Է

ՀՀ ՆԳՆ ոստ. ՀՈԳՎ ՎԳԲՔ Վարչ. ՃԵԿՄՀ բաժնի պետ

Ոստիկանության փոխգնդապետ ______________ Կ. Կոստանյան

ՊԱՇՏՈՆ	Ա. ԱԶԳԱՆՈՒՆ	ՍՏՈՐԱԳ.	ԱՄՍ. ԱՄՍԹ.	Պատվիրատու՝ Մեծամորի համայնքապետարան		
				Մեծամոր համայնքի Հայկավան բնակավայրի 29-րդ փողոցի և 30-րդ փողոցի կառուցում		
ՏՆՕՐԵՆ	Ա. ՇԻՇԱՆՅԱՆ			ՃԱՆԱՊԱՐՀԱՇԻՆԱՐԱՐԱԿԱՆ ՄԱՍ	Փուլ: ԱՆ	Թերթ: 8 / Թերթեր: 44
ՆԱԽԱԳԾՈՂ	Գ. ԱՎԵՏԻՍՅԱՆ			Գլխավոր հատակագիծ Մ 1:15000	ԱՐՇԻՆ-ՔՈՆՍԹՐԱՔՇՆ ՍՊԸ	
ՆԱԽԱԳԾՈՂ	Հ. ԱՎԵՏԻՍՅԱՆ					

30-րդ փողոցի գեոդեզիական հանույթ

Մ 1:500

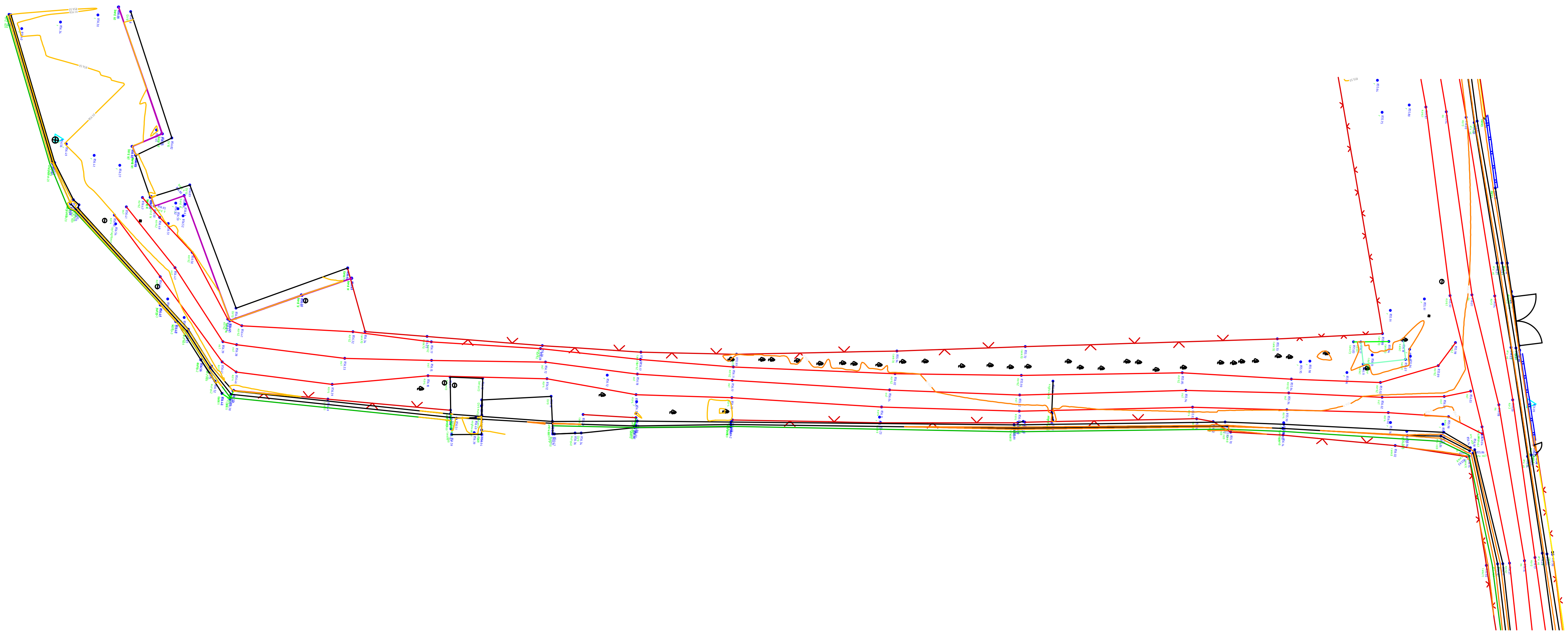

Ծանոթություն

1. Գեոդեզիական հանույթը կատարվել է Spectra Geospatial SP85 GNSS GPS տեղորոշման սարքի միջոցով
2. Կոորդինատային համակարգը՝ WGS-84 (ARMREF02-ARMWGS)

ՊԱՇՏՈՆ	Ա. ԱԶԳԱՆՈՒՆ	ՍՏՈՐԱԳ.	ԱՄՍ. ԱՄՍԹ.	Պատվիրատու՝ Մեծամորի համայնքապետարան		
				Մեծամոր համայնքի Հայկավան բնակավայրի 29-րդ փողոցի և 30-րդ փողոցի կառուցում		
ՏՆՕՐԵՆ	Ա. ՇԻՇԱՆՅԱՆ			ՃԱՆԱՊԱՐՀԱՇԻՆԱՐԱՐԱԿԱՆ ՄԱՍ	Փուլ: ԱՆ	Թերթ: 9 / Թերթեր: 44
ՆԱԽԱԳԾՈՂ	Գ. ԱՎԵՏԻՍՅԱՆ			29-րդ փողոցի գեոդեզիական հանույթ Մ 1:500	ԱՐՇԻՆ-ՔՈՆՍԹՐԱՔՇՆ ՍՊԸ	
ՆԱԽԱԳԾՈՂ	Հ. ԱՎԵՏԻՍՅԱՆ					

30-րդ փողոցի ասֆալտապատման հատակագիծ

Մ 1:500

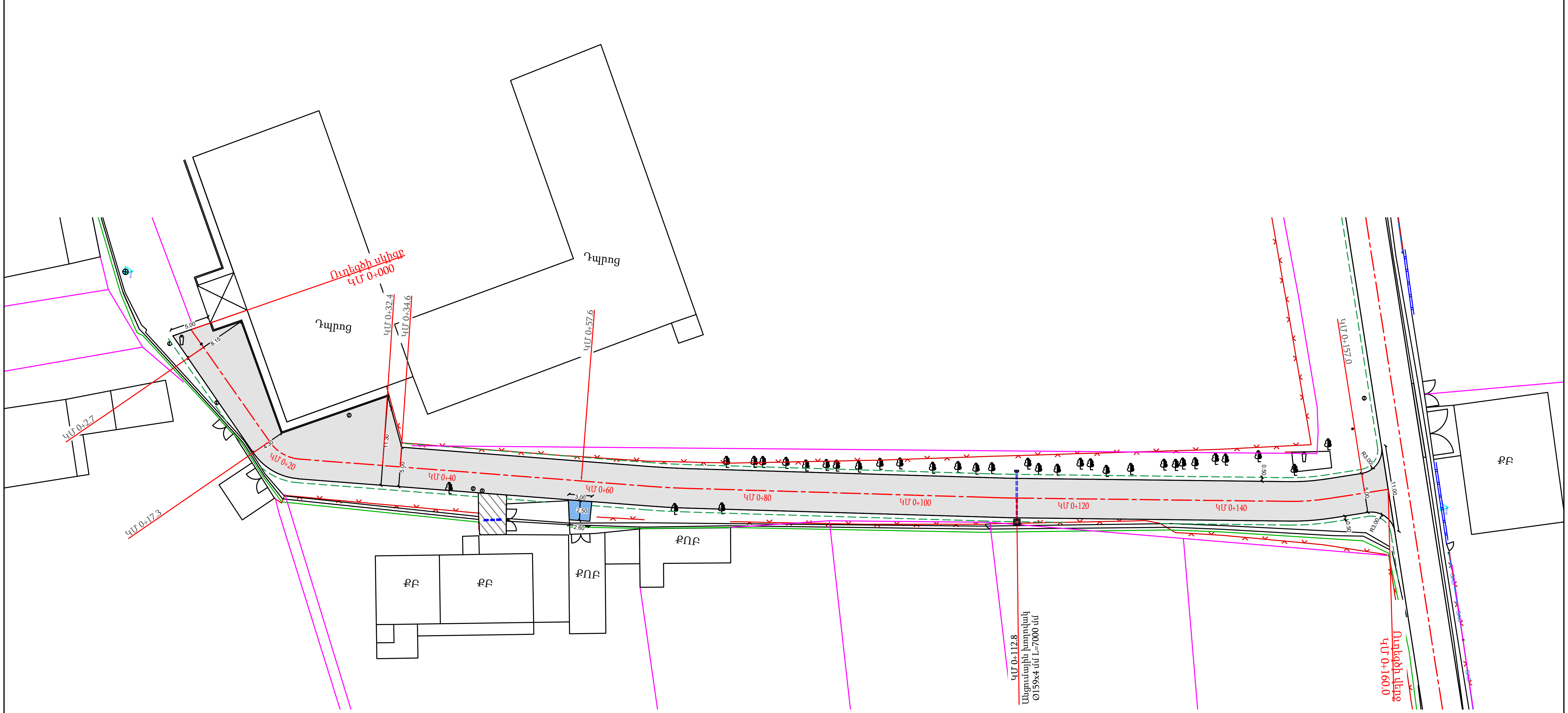

Ծանոթություն

1. Հորիզոնականների անկումը՝ 0.25մ:
2. Բոլոր չափերը տրված են մետրերով:

ՊԱՇՏՈՆ	Ա. ԱԶԳԱՆՈՒՆ	ՍՏՈՐԱԳ.	ԱՄՍ. ԱՄՍԹ.	Պատվիրատու՝ Մեծամորի համայնքապետարան		
				Մեծամոր համայնքի Հայկավան բնակավայրի 29-րդ փողոցի և 30-րդ փողոցի կառուցում		
ՏՆՕՐԵՆ	Ա. ՇԻՇԱՆՅԱՆ			ՃԱՆԱՊԱՐՀԱՇԻՆԱՐԱՐԱԿԱՆ ՄԱՍ	Փուլ: ԱՆ	Թերթ: 10 / Թերթեր: 44
ՆԱԽԱԳԾՈՂ	Գ. ԱՎԵՏԻՍՅԱՆ			29-րդ փողոցի ասֆալտապատման հատակագիծ Մ 1:500	ԱՐՇԻՆ-ՔՈՆՍԹՐԱՔՇՆ ՍՊԸ	
ՆԱԽԱԳԾՈՂ	Հ. ԱՎԵՏԻՍՅԱՆ					

29-րդ փողոցի երկայնական կտրվածք

Մ 1:1000

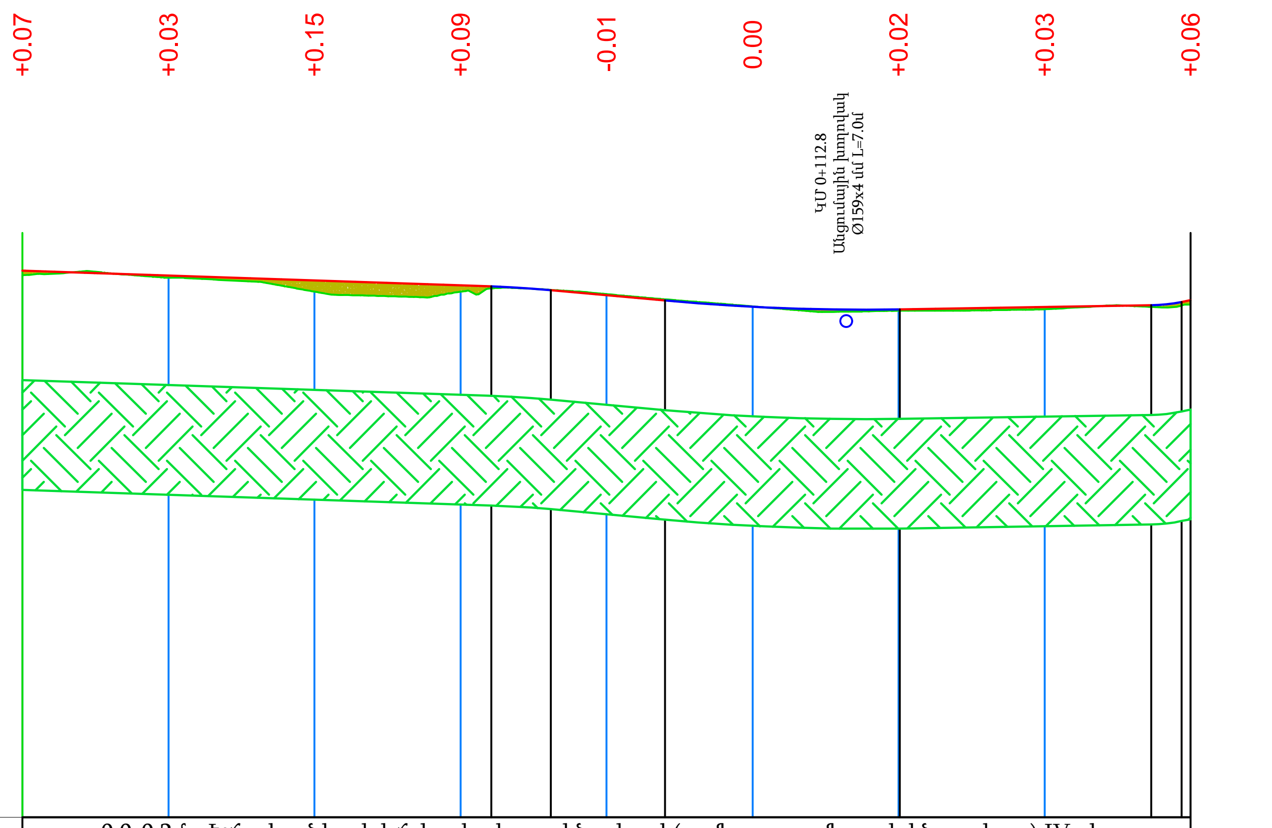

Հորիզոնական Մ 1:1000

Ուղղաձիգ Մ 1:100

Երկրաբանություն	0.0-0.2մ - Խճավազներ, խիճ, կավավազային լցիչով (ասֆալտ, ասֆալտի ենթաշերտ) IVp կարգ: 0.2-3.0մ - Կավ՝ պինդ մածուցիկության, խոնավ III կարգ:								
Նախագծային տվյալներ: Թեքության ‰, շառավիղ (մ), երկարություն (մ)	64,22	3,35‰	9,12‰ 15,63	1.61‰	34,41	1,19	20.70‰		
Նախագծային տվյալներ: Կարմիր նիշեր (մ)	856,48	856,42	856,35	856,28	856,15	855,99	855,95	855,99	856,08
Փաստացի տվյալներ: Գետնի նիշեր ճանապարհի առանցքով (մ)	856,42	856,39	856,20	856,20	856,16	855,99	855,94	855,96	856,02
Փաստացի տվյալներ: Հեռավորություններ (մ)	20	20	20	20	20	20	20	20	
Պիկետաժ (մ)	0					1			1
Հորիզոնական ծրագիծ	17,44; ụ - 129°31′46″ R - 5,00 L - 4,40	44,39	ụ - 177°16′31″ R - 100,00 L - 4,76	37,60	ụ - 178°19′36″ R - 120,00 L - 3,50	35,23	ụ - 170°25′40″ R - 30,00 L - 5,01	7,63	

ՊԱՇՏՈՆ	Ա. ԱԶԳԱՆՈՒՆ	ՍՏՈՐԱԳ.	ԱՄՍ. ԱՄՍԹ.	Պատվիրատու՝ Մեծամորի համայնքապետարան		
				Մեծամոր համայնքի Հայկավան բնակավայրի 29-րդ փողոցի և 30-րդ փողոցի կառուցում		
ՏՆՕՐԵՆ	Ա. ՇԻՇԱՆՅԱՆ			ՃԱՆԱՊԱՐՀԱՇԻՆԱՐԱՐԱԿԱՆ ՄԱՍ	Փուլ: ԱՆ	Թերթ: 11 / Թերթեր: 44
ՆԱԽԱԳԾՈՂ	Գ. ԱՎԵՏԻՍՅԱՆ			29-րդ փողոցի երկայնական կտրվածք Մ 1:1000	ԱՐՇԻՆ-ՔՈՆՍԹՐԱՔՇՆ ՍՊԸ	
ՆԱԽԱԳԾՈՂ	Հ. ԱՎԵՏԻՍՅԱՆ					

Հ-1.26
Լ-0.00

ԿՄ 0+000

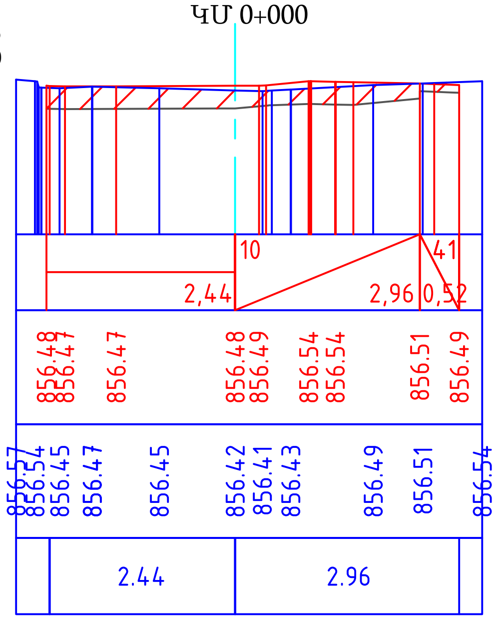

Հ-2.61
Լ-0.00

ԿՄ 0+003

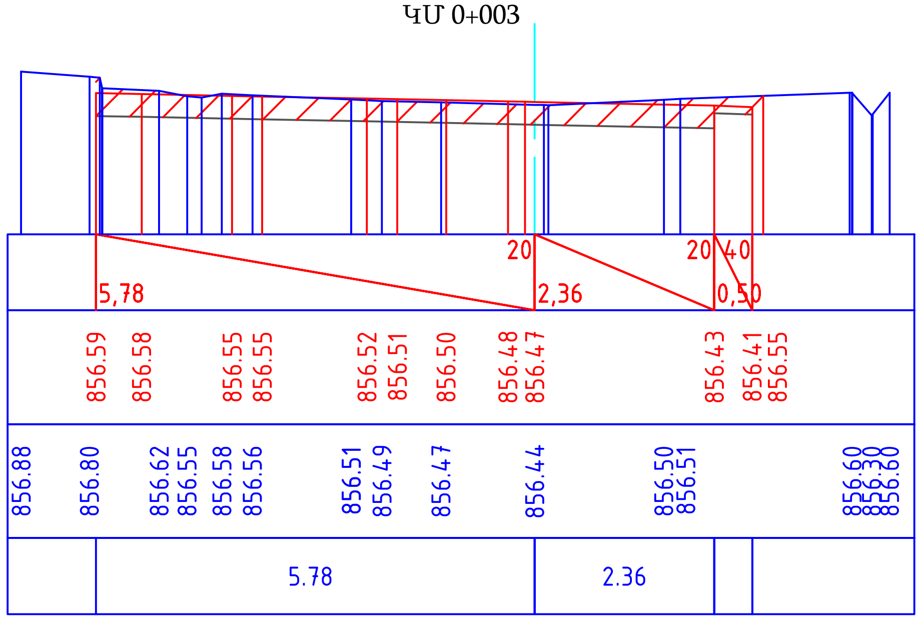

Հ-1.86
Լ-0.00

ԿՄ 0+020

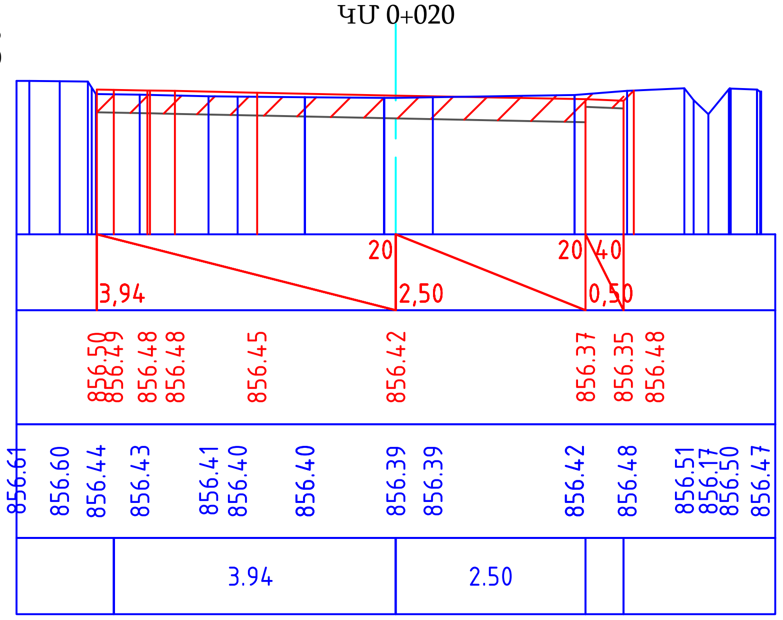

Հ-2.63
Լ-0.00

ԿՄ 0+032

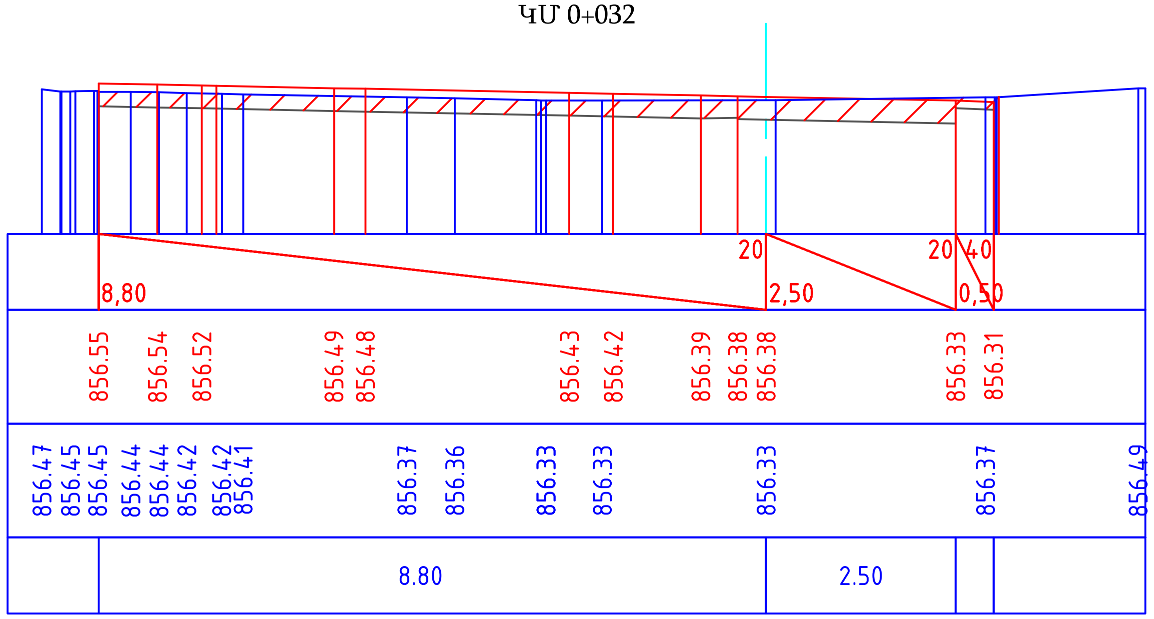

Հ-0.76
Լ-0.05

ԿՄ 0+040

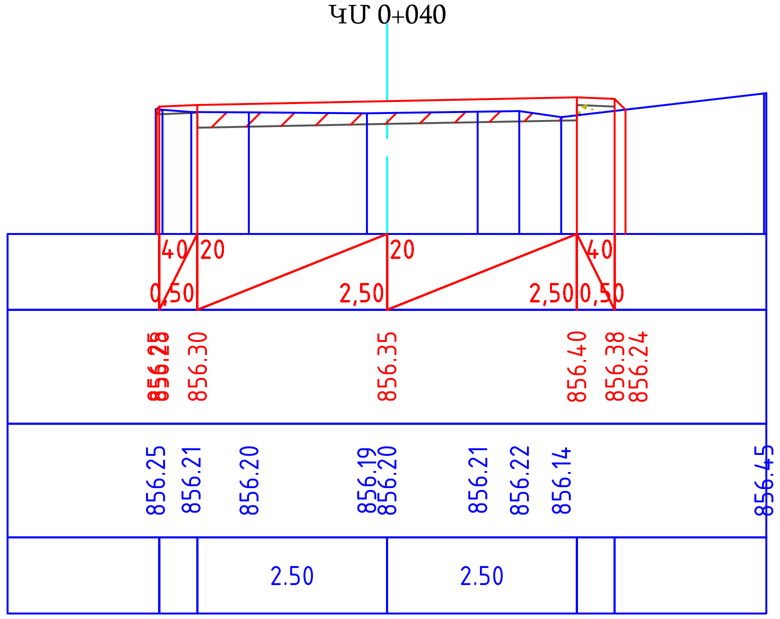

Հ-1.06
Լ-0.00

ԿՄ 0+060

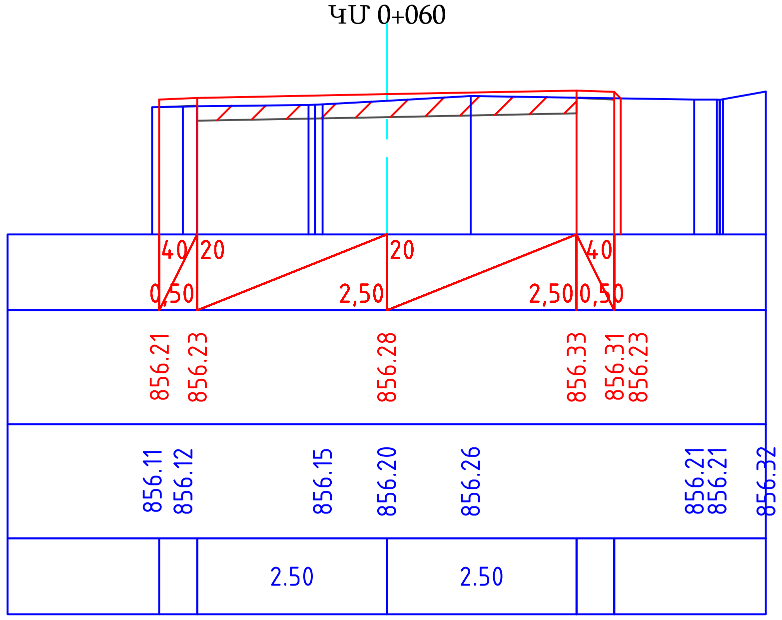

ՊԱՇՏՈՆ	Ա. ԱԶԳԱՆՈՒՆ	ՍՏՈՐԱԳ.	ԱՄՍ. ԱՄՍԹ.	Պատվիրատու՝ Մեծամորի համայնքապետարան		
				Մեծամոր համայնքի Հայկավան բնակավայրի 29-րդ փողոցի և 30-րդ փողոցի կառուցում		
ՏՆՕՐԷՆ	Ա. ՇԻՇԱՆՅԱՆ			ՃԱՆԱՊԱՐՀԱՇԻՆԱՐԱՐԱԿԱՆ ՄԱՍ	Փուլ / ԱՆ	Թերթ / 12	Թերթեր / 44
ՆԱԽԱԳԾՈՂ	Գ. ԱՎԵՏԻՍՅԱՆ					
ՆԱԽԱԳԾՈՂ	Հ. ԱՎԵՏԻՍՅԱՆ			29-րդ փողոցի լայնական կտրվածքներ	ԱՐՇԻՆ-ՔՈՆՍԹՐԱՔՇՆ ՍՊԸ	

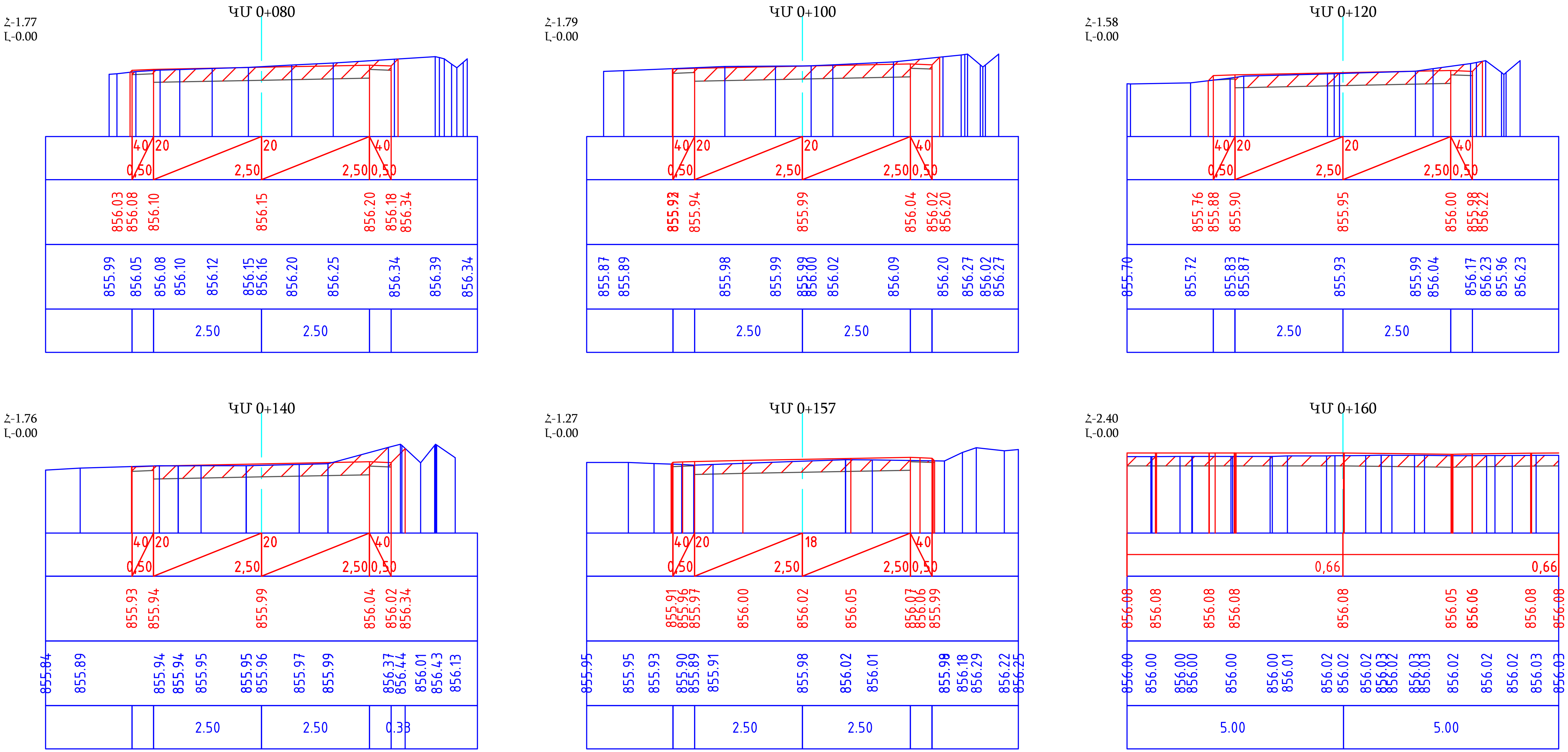

ՊԱՇՏՈՆ	Ա. ԱԶԳԱՆՈՒՆ	ՍՏՈՐԱԳ.	ԱՄՍ. ԱՄՍԹ.	Պատվիրատու՝ Մեծամորի համայնքապետարան		
				Մեծամոր համայնքի Հայկավան բնակավայրի 29-րդ փողոցի և 30-րդ փողոցի կառուցում		
ՏՆՕՐԵՆ	Ա. ՇԻՇՄԱՆՅԱՆ			ՃԱՆԱՊԱՐՀԱՇԻՆԱՐԱՐԱԿԱՆ ՄԱՍ	Փուլ / ԱՆ	Թերթ 13 / Թերթեր 44
ՆԱԽԱԳԾՈՂ	Գ. ԱՎԵՏԻՍՅԱՆ			29-րդ փողոցի լայնական կտրվածքներ	ԱՐՇԻՆ-ՔՈՆՍԹՐԱՔՇՆ ՍՊԸ	
ՆԱԽԱԳԾՈՂ	Հ. ԱՎԵՏԻՍՅԱՆ					

29-րդ փողոցի պատվածքի կոնստրուկցիաներ
Մ 1:100

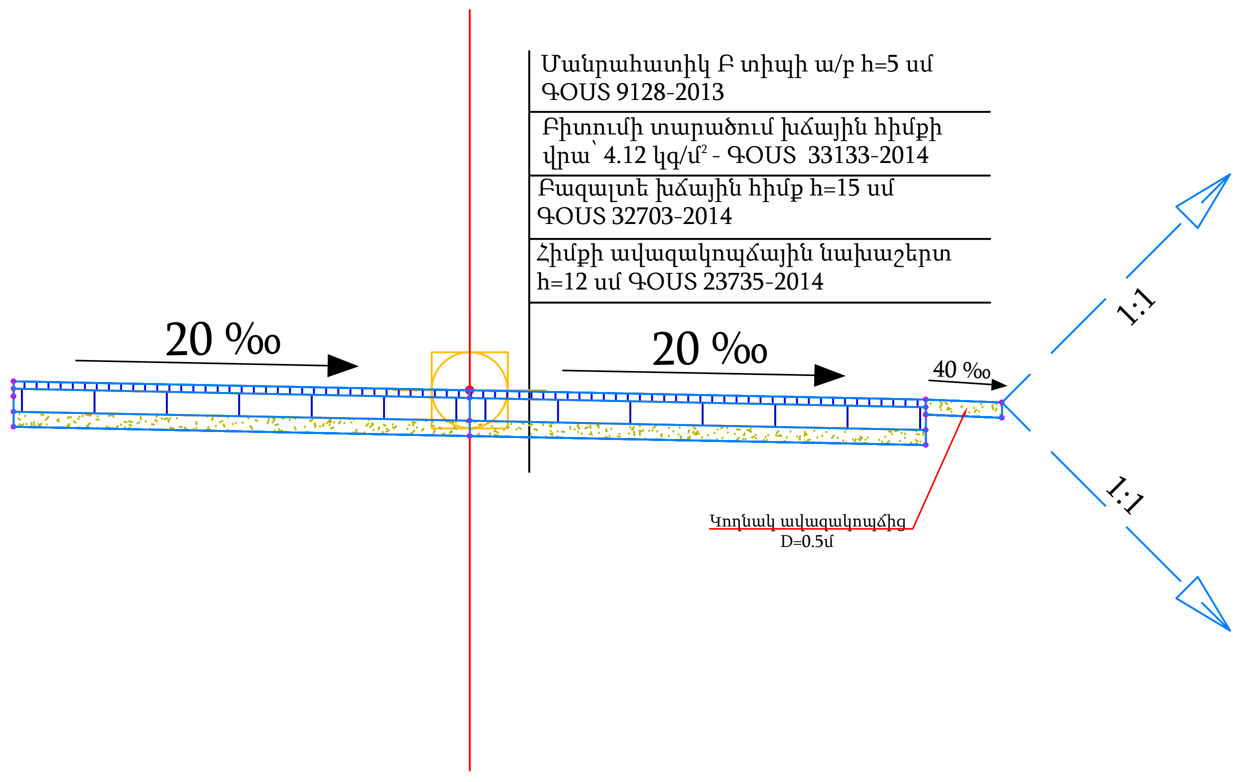

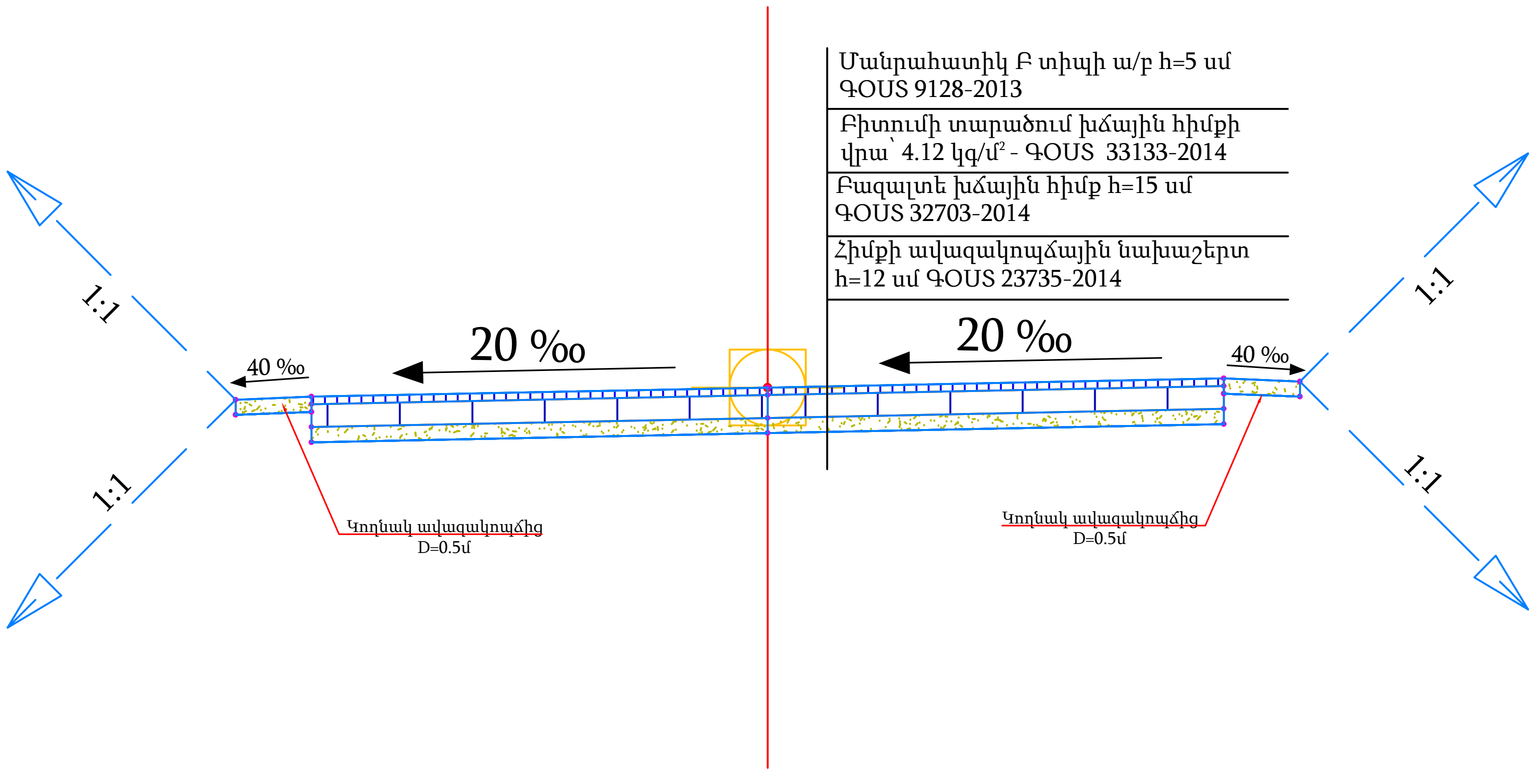

ՊԱՇՏՈՆ	Ա. ԱԶԳԱՆՈՒՆ	ՍՏՈՐԱԳ.	ԱՄՍ. ԱՄՍԹ.	Պատվիրատու՝ Մեծամորի համայնքապետարան		
				Մեծամոր համայնքի Հայկավան բնակավայրի 29-րդ փողոցի և 30-րդ փողոցի կառուցում		
				ՃԱՆԱՊԱՐՀԱՇԻՆԱՐԱՐԱԿԱՆ ՄԱՍ	Փուլ	Թերթ	Թերթեր
ՏՆՕՐԵՆ	Ա. ՇԻՇԱՆՅԱՆ				ԱՆ	14	44
ՆԱԽԱԳԾՈՂ	Գ. ԱՎԵՏԻՍՅԱՆ			29-րդ փողոցի պատվածքի կոնստրուկցիաներ Մ 1:50	ԱՐՇԻՆ-ՔՈՆՍԹՐԱՔՇՆ ՍՊԸ	
ՆԱԽԱԳԾՈՂ	Հ. ԱՎԵՏԻՍՅԱՆ					

Հավաքման հորի հատակագիծ
Մ 1:50

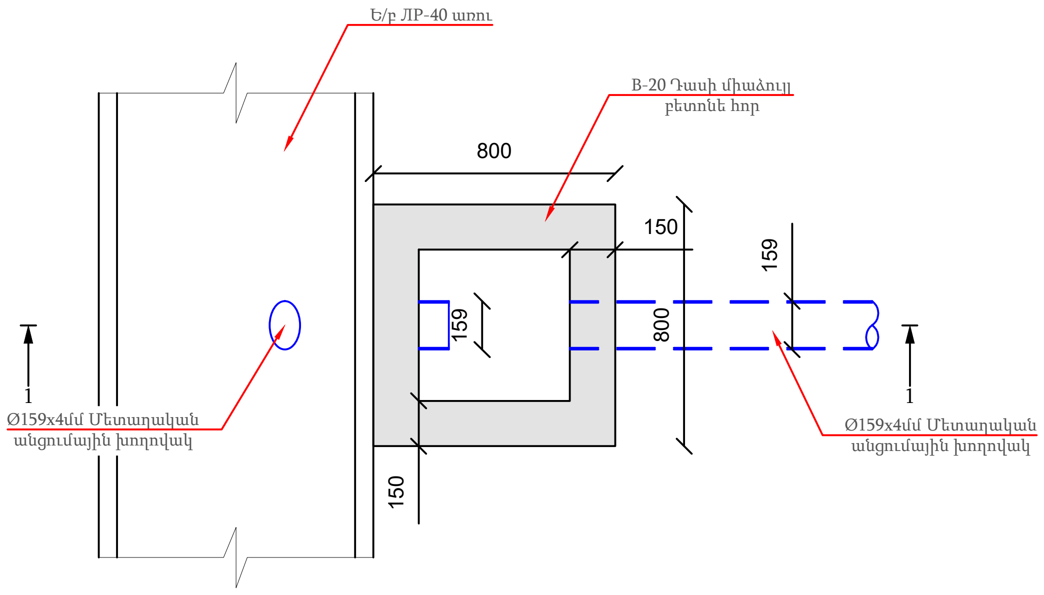

Կտրվածք 1-1
Մ 1:50

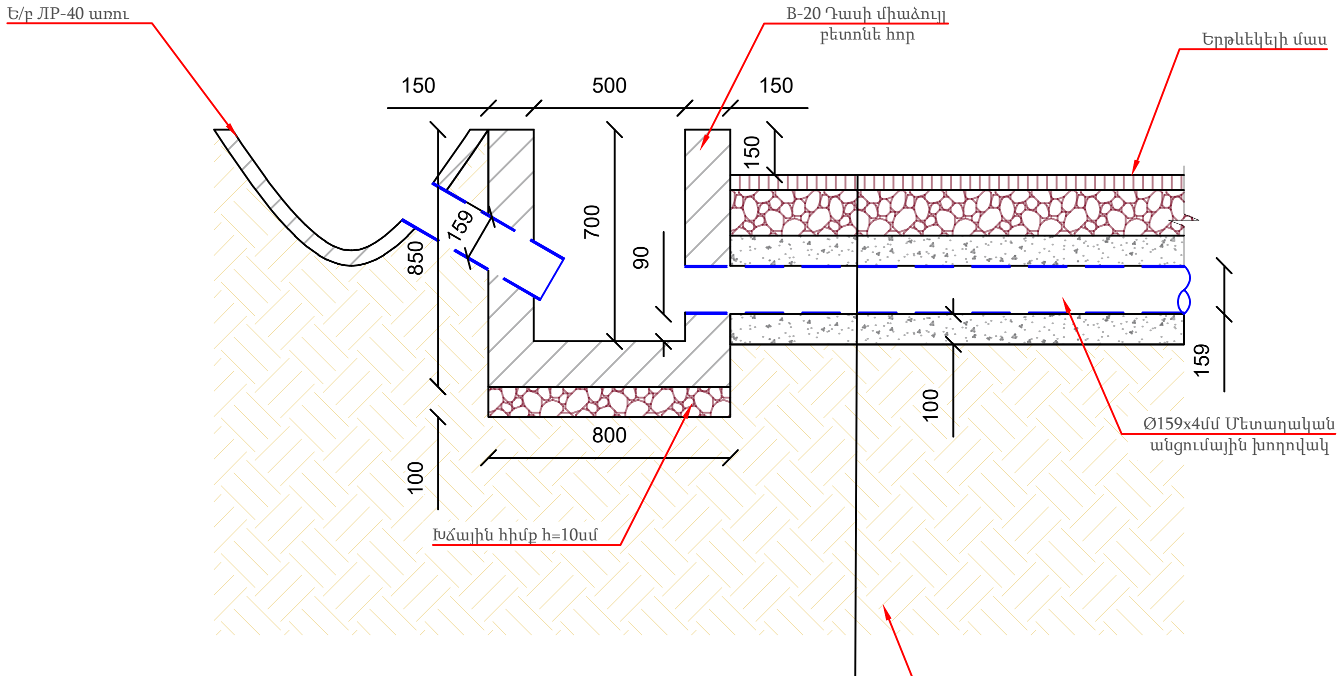

Մանրահատիկ Բ տիպի ա/բ h=5 սմ
ԳՕՍՏ 9128-2013

Բիտումի տարածում խճային հիմքի վրա՝ 4.12 կգ/մ²
ԳՕՍՏ 33133-2014

Բազալտե խճային հիմք h=15 սմ
ԳՕՍՏ 32703-2014

Հիմքի ավազակոպճային նախաշերտ h=10 սմ
ԳՕՍՏ 23735-79

29-րդ փողոցում ԿՄ 0+112.8-ում Հավաքման հորի կառուցման նյութերի մասնագիր

№	Անվանումը	Չափման միավորը	Քանակը
1	Գրունտի մշակում էքսկավատորով,տեղափոխում լցակույտ	մ³	0.61
2	Խճային հիմք h=10սմ ГОСТ 8267-93	մ³	0.064
3	Բետոն B-20 դասի ГОСТ 26633-2015	մ³	0.43
4	Բետոնե հորի գրունտի հետ շփվող հատվածների ջրամեկուսացում բիտումային մածիկով	մ²	2.72

ՊԱՇՏՈՆ	Ա. ԱԶԳԱՆՈՒՆ	ՍՏՈՐԱԳ.	ԱՄՍ. ԱՄՍԹ.
ՏՆՕՐԵՆ	Ա. ՇԻՇԱՆՅԱՆ		
ՆԱԽԱԳԾՈՂ	Գ. ԱՎԵՏԻՍՅԱՆ		
ՆԱԽԱԳԾՈՂ	Հ. ԱՎԵՏԻՍՅԱՆ		

Պատվիրատու՝ Մեծամորի համայնքապետարան

Մեծամոր համայնքի Հայկավան բնակավայրի 29-րդ փողոցի և 30-րդ փողոցի կառուցում

ՃԱՆԱՊԱՐՀԱՇԻՆԱՐԱՐԱԿԱՆ
ՄԱՍ

Փուլ	Թերթ	Թերթեր
ԱՆ	15	44

Հավաքման հորի հատակագիծ, կտրվածք,
կառուցման նյութերի մասնագիր
Մ 1:25

ԱՐՇԻՆ-ՔՈՆՍԹՐԱՔՇՆ
ՍՊԸ

30-րդ փողոցի գծանշման և կահավորման հատակագիծ

Մ 1:500

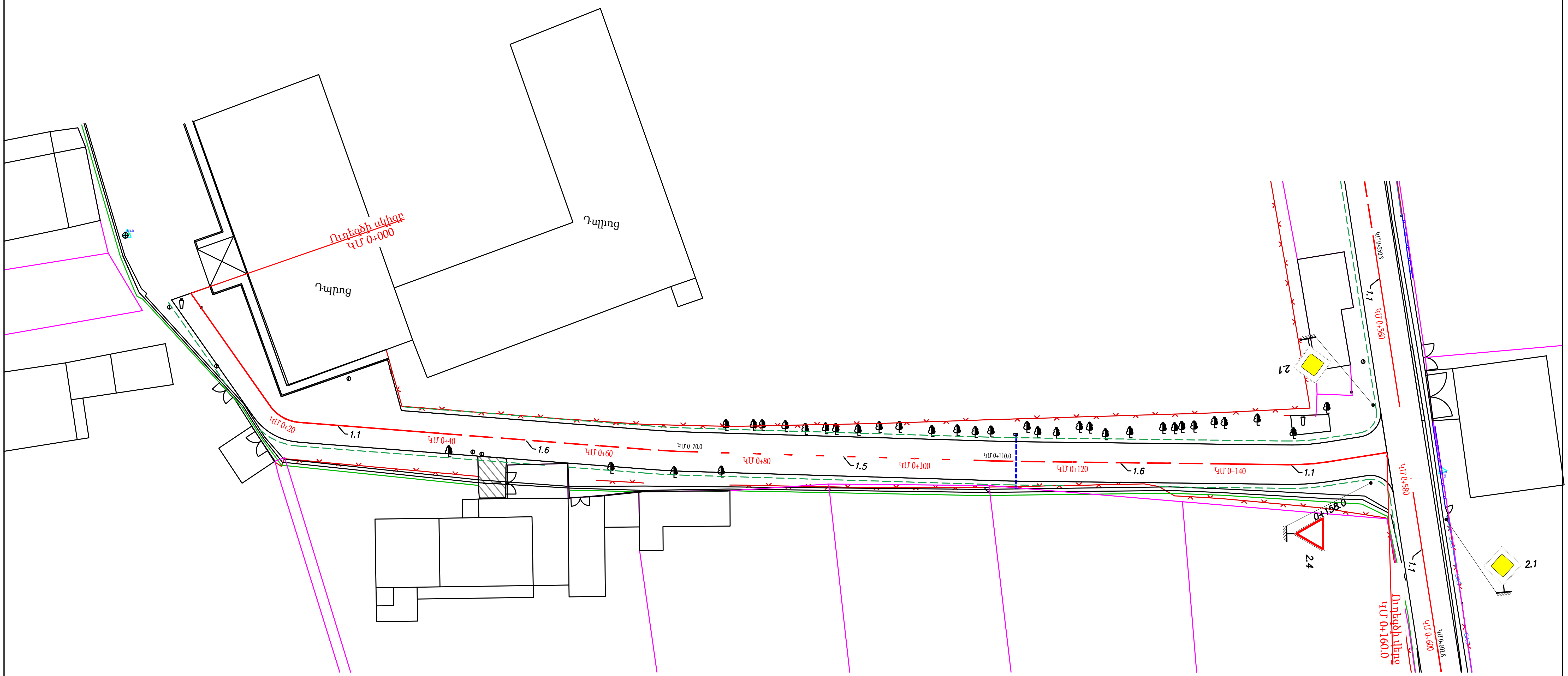

Ծանոթություն

Գծանշումը կատարել ջերմապլաստիկ լուսանդրադարձնող ներկով 3մմ հաստությամբ։

ՊԱՇՏՈՆ	Ա. ԱԶԳԱՆՈՒՆ	ՍՏՈՐԱԳ.	ԱՄՍ. ԱՄՍԹ.	Պատվիրատու՝ Մեծամորի համայնքապետարան		
				Մեծամոր համայնքի Հայկավան բնակավայրի 29-րդ փողոցի և 30-րդ փողոցի կառուցում		
ՏՆՕՐԵՆ	Ա. ՇԻՇԱՆՅԱՆ			ՃԱՆԱՊԱՐՀԱՇԻՆԱՐԱՐԱԿԱՆ ՄԱՍ	Փուլ: ԱՆ	Թերթ: 16 / Թերթեր: 44
ՆԱԽԱԳԾՈՂ	Գ. ԱՎԵՏԻՍՅԱՆ			29-րդ փողոցի գծանշման և կահավորման հատակագիծ Մ 1:500	ԱՐՇԻՆ-ՔՈՆՍԹՐԱՔՇՆ ՍՊԸ	
ՆԱԽԱԳԾՈՂ	Հ. ԱՎԵՏԻՍՅԱՆ					

30-րդ փողոցի գեոդեզիական հանույթ

Մ 1:500

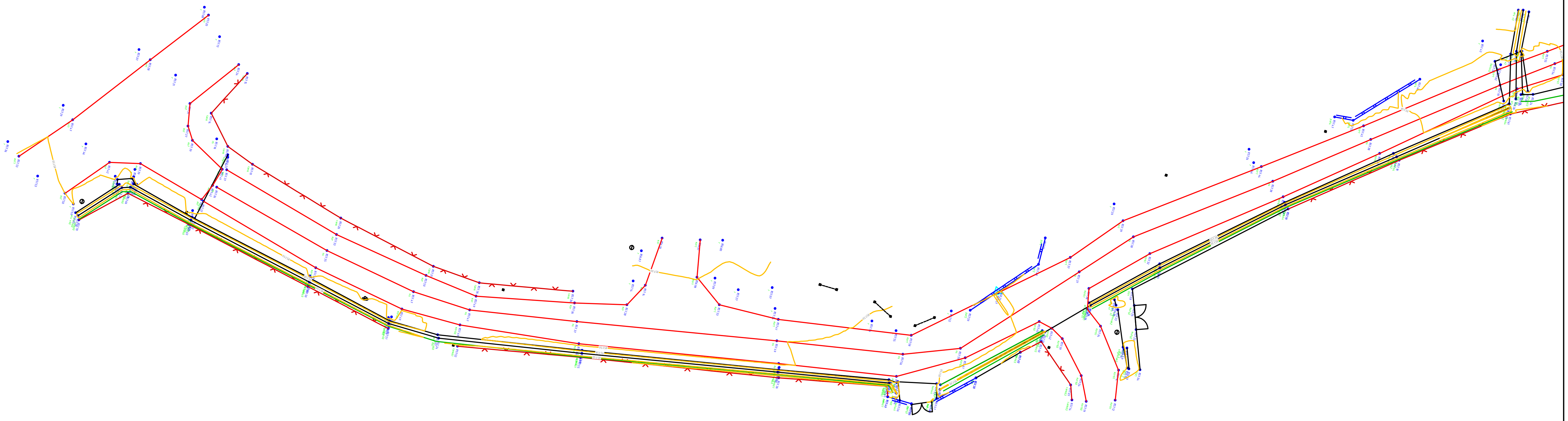

Ծանոթություն

1. Գեոդեզիական հանույթը կատարվել է Spectra Geospatial SP85 GNSS GPS տեղորոշման սարքի միջոցով
2. Կոորդինատային համակարգը` WGS-84 (ARMREF02-ARMWGS)

ՊԱՇՏՈՆ	Ա. ԱԶԳԱՆՈՒՆ	ՍՏՈՐԱԳ.	ԱՄՍ. ԱՄՍԹ.	Պատվիրատու` Մեծամորի համայնքապետարան		
				Մեծամոր համայնքի Հայկավան բնակավայրի 29-րդ փողոցի և 30-րդ փողոցի կառուցում		
ՏՆՕՐԵՆ	Ա. ՇԻՇԱՆՅԱՆ			ՃԱՆԱՊԱՐՀԱՇԻՆԱՐԱՐԱԿԱՆ ՄԱՍ	Փուլ: ԱՆ	Թերթ: 17 / Թերթեր: 44
ՆԱԽԱԳԾՈՂ	Գ. ԱՎԵՏԻՍՅԱՆ			30-րդ փողոցի գեոդեզիական հանույթ Մ 1:500	ԱՐՇԻՆ-ՔՈՆՍԹՐԱՔՇՆ ՍՊԸ	
ՆԱԽԱԳԾՈՂ	Հ. ԱՎԵՏԻՍՅԱՆ					

30-րդ փողոցի գեոդեզիական հանույթ

Մ 1:500

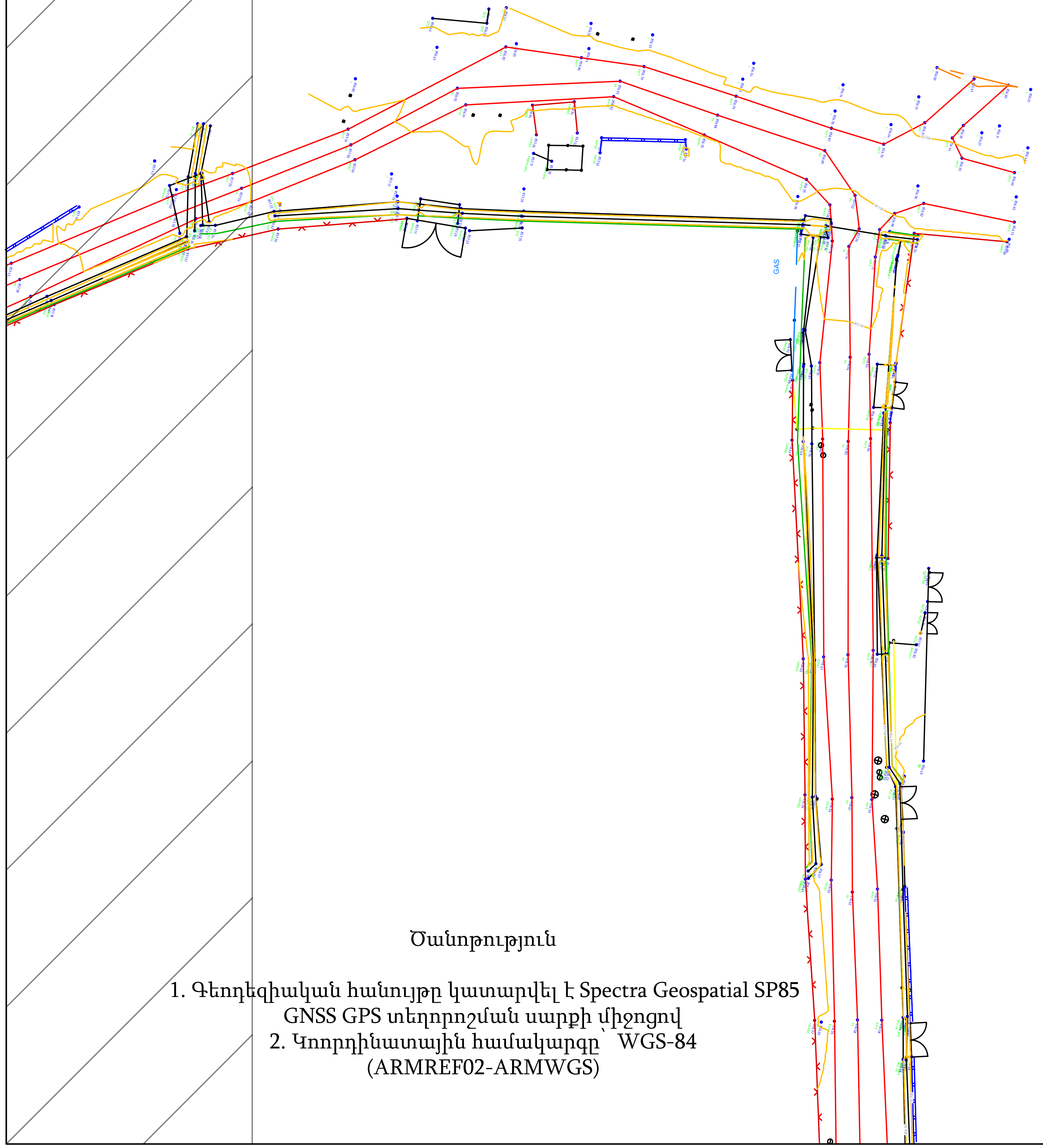

Ծանոթություն

1. Գեոդեզիական հանույթը կատարվել է Spectra Geospatial SP85 GNSS GPS տեղորոշման սարքի միջոցով
2. Կոորդինատային համակարգը՝ WGS-84 (ARMREF02-ARMWGS)

ՊԱՇՏՈՆ	Ա. ԱԶԳԱՆՈՒՆ	ՍՏՈՐԱԳ.	ԱՄՍ. ԱՄՍԹ.	Պատվիրատու՝ Մեծամորի համայնքապետարան		
				Մեծամոր համայնքի Հայկավան բնակավայրի 29-րդ փողոցի և 30-րդ փողոցի կառուցում		
ՏՆՕՐԵՆ	Ա. ՇԻՇԱՆՅԱՆ			ՃԱՆԱՊԱՐՀԱՇԻՆԱՐԱՐԱԿԱՆ ՄԱՍ	Փուլ	Թերթ	Թերթեր
ՆԱԽԱԳԾՈՂ	Գ. ԱՎԵՏԻՍՅԱՆ				ԱՆ	18	44
ՆԱԽԱԳԾՈՂ	Հ. ԱՎԵՏԻՍՅԱՆ			30-րդ փողոցի գեոդեզիական հանույթ Մ 1:500	ԱՐՇԻՆ-ՔՈՆՍԹՐԱՔՇՆ ՍՊԸ	

30-րդ փողոցի գեոդեզիական հանույթ

Մ 1:500

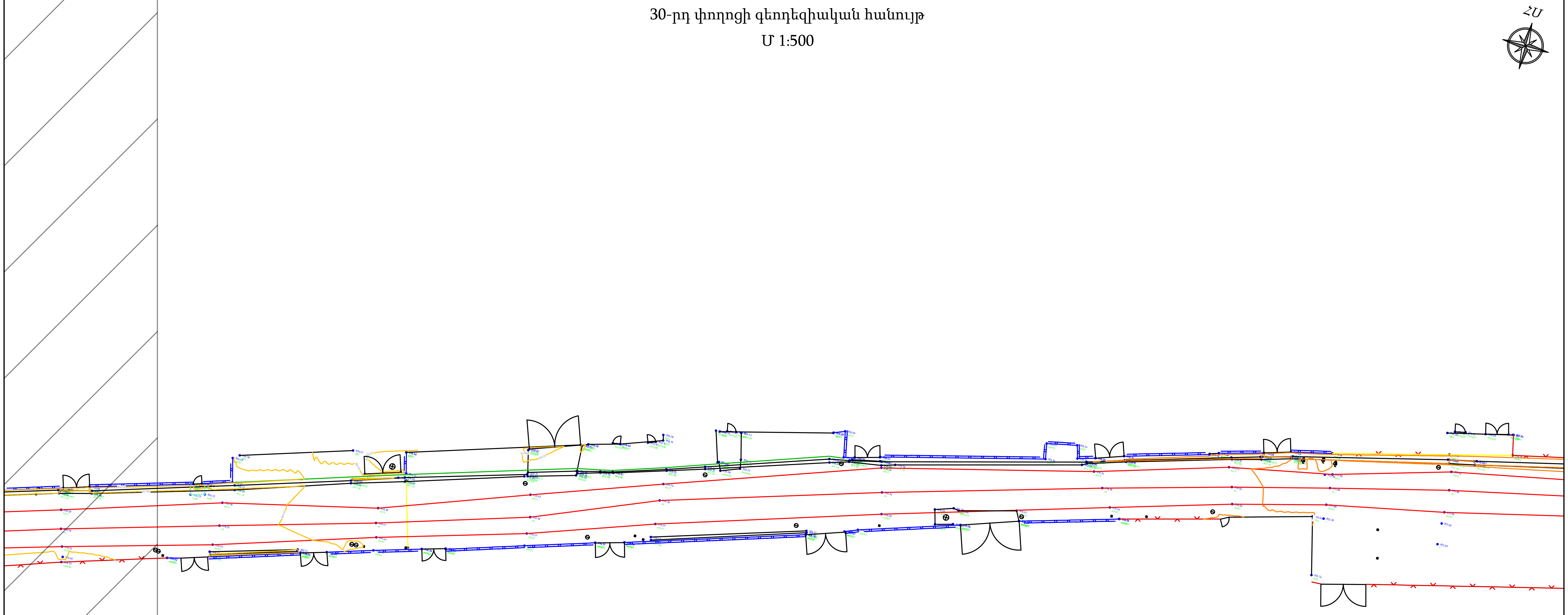

Ծանոթություն

1. Գեոդեզիական հանույթը կատարվել է Spectra Geospatial SP85 GNSS GPS տեղորոշման սարքի միջոցով
2. Կոորդինատային համակարգը՝ WGS-84 (ARMREF02-ARMWGS)

ՊԱՇՏՈՆ	Ա. ԱԶԳԱՆՈՒՆ	ՍՏՈՐԱԳ.	ԱՄՍ. ԱՄՍԹ.	Պատվիրատու՝ Մեծամորի համայնքապետարան		
				Մեծամոր համայնքի Հայկավան բնակավայրի 29-րդ փողոցի և 30-րդ փողոցի կառուցում		
ՏՆՕՐԵՆ	Ա. ՇԻՇԱՆՅԱՆ			ՃԱՆԱՊԱՐՀԱՇԻՆԱՐԱՐԱԿԱՆ ՄԱՍ	Փուլ: ԱՆ	Թերթ: 19 / Թերթեր: 44
ՆԱԽԱԳԾՈՂ	Գ. ԱՎԵՏԻՍՅԱՆ					
ՆԱԽԱԳԾՈՂ	Հ. ԱՎԵՏԻՍՅԱՆ			30-րդ փողոցի գեոդեզիական հանույթ Մ 1:500	ԱՐՇԻՆ-ՔՈՆՍԹՐԱՔՇՆ ՍՊԸ	

30-րդ փողոցի գեոդեզիական հանույթ

Մ 1:500

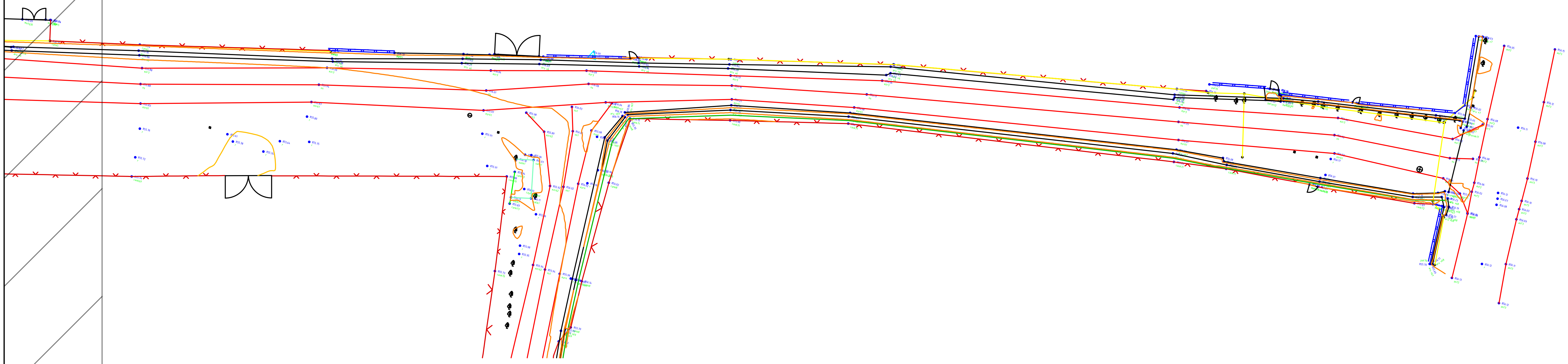

Ծանոթություն

1. Գեոդեզիական հանույթը կատարվել է Spectra Geospatial SP85 GNSS GPS տեղորոշման սարքի միջոցով
2. Կոորդինատային համակարգը՝ WGS-84 (ARMREF02-ARMWGS)

ՊԱՇՏՈՆ	Ա. ԱԶԳԱՆՈՒՆ	ՍՏՈՐԱԳ.	ԱՄՍ. ԱՄՍԹ.	Պատվիրատու՝ Մեծամորի համայնքապետարան			
				Մեծամոր համայնքի Հայկավան բնակավայրի 29-րդ փողոցի և 30-րդ փողոցի կառուցում			
ՏՆՕՐԵՆ	Ա. ՇԻՇԱՆՅԱՆ			ՃԱՆԱՊԱՐՀԱՇԻՆԱՐԱՐԱԿԱՆ ՄԱՍ	Փուլ	Թերթ	Թերթեր
					ԱՆ	20	44
ՆԱԽԱԳԾՈՂ	Գ. ԱՎԵՏԻՍՅԱՆ			30-րդ փողոցի գեոդեզիական հանույթ Մ 1:500	ԱՐՇԻՆ-ՔՈՆՍԹՐԱՔՇՆ ՍՊԸ		
ՆԱԽԱԳԾՈՂ	Հ. ԱՎԵՏԻՍՅԱՆ						

30-րդ փողոցի ասֆալտապատման հատակագիծ

Մ 1:500

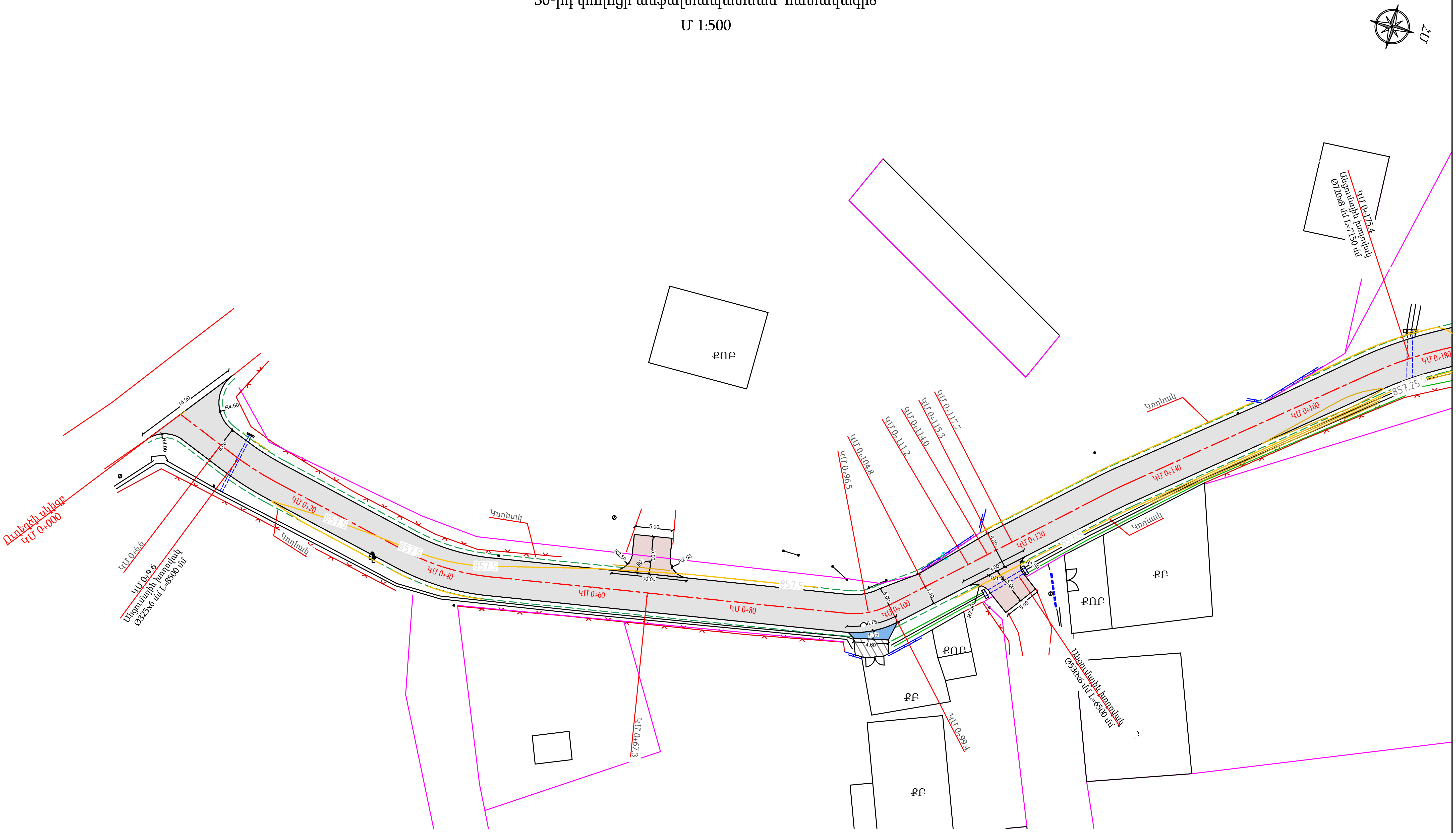

Ծանոթություն

1. Հորիզոնականների անկումը՝ 0.25մ:
2. Բոլոր չափերը տրված են մետրերով:

ՊԱՇՏՈՆ	Ա. ԱԶԳԱՆՈՒՆ	ՍՏՈՐԱԳ.	ԱՄՍ. ԱՄՍԹ.	Պատվիրատու՝ Մեծամորի համայնքապետարան		
				Մեծամոր համայնքի Հայկավան բնակավայրի 29-րդ փողոցի և 30-րդ փողոցի կառուցում		
ՏՆՕՐԵՆ	Ա. ՇԻՇԱՆՅԱՆ			ՃԱՆԱՊԱՐՀԱՇԻՆԱՐԱՐԱԿԱՆ ՄԱՍ	Փուլ: ԱՆ	Թերթ: 21 / Թերթեր: 44
ՆԱԽԱԳԾՈՂ	Գ. ԱՎԵՏԻՍՅԱՆ			30-րդ փողոցի ասֆալտապատման հատակագիծ Մ 1:500	ԱՐՇԻՆ-ՔՈՆՍԹՐԱՔՇՆ ՍՊԸ	
ՆԱԽԱԳԾՈՂ	Հ. ԱՎԵՏԻՍՅԱՆ					

30-րդ փողոցի ասֆալտապատման հատակագիծ

Մ 1:500

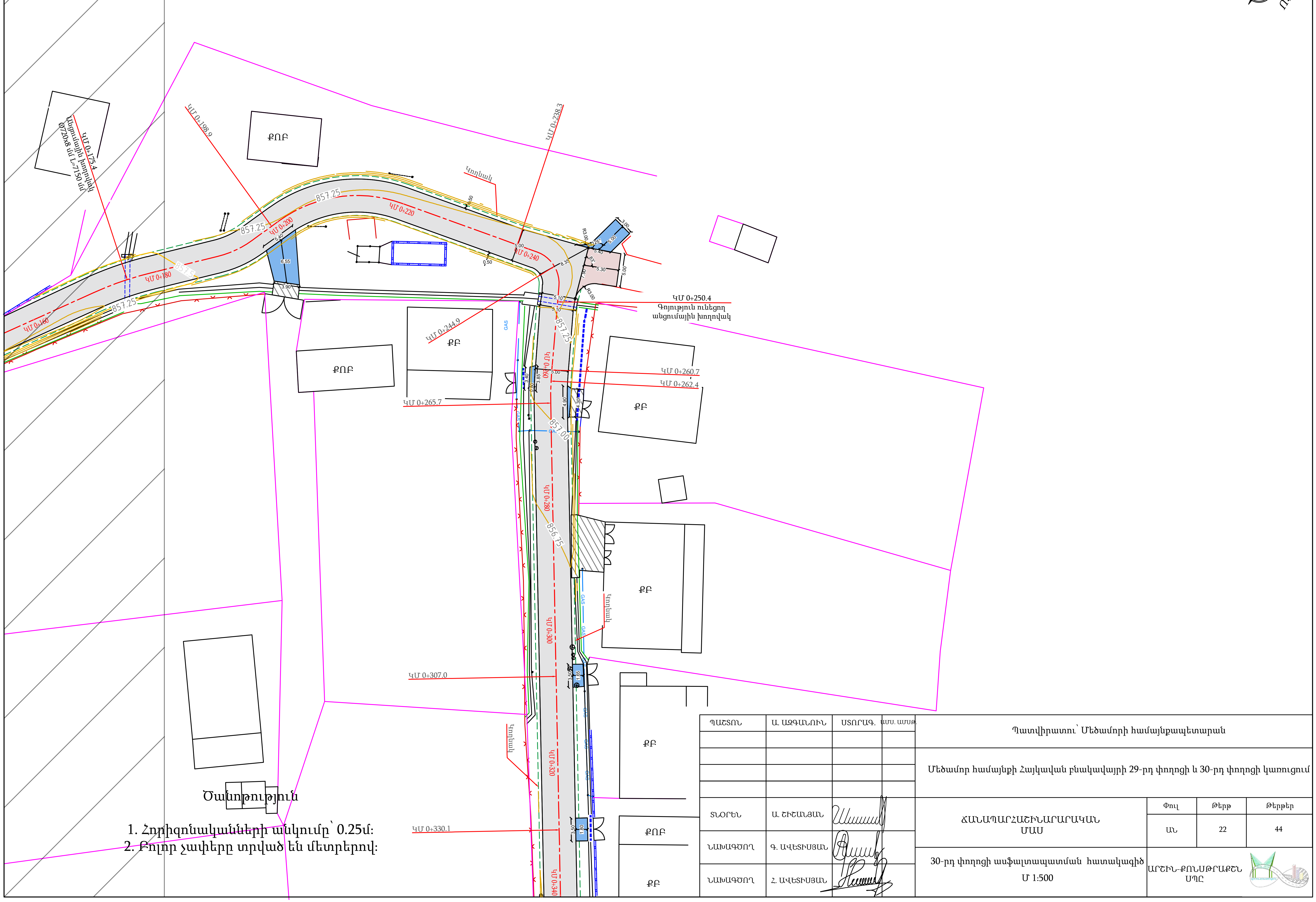

Ծանոթություն

1. Հորիզոնականների անկումը՝ 0.25մ:
2. Բոլոր չափերը տրված են մետրերով:

ՊԱՇՏՈՆ	Ա. ԱԶԳԱՆՈՒՆ	ՍՏՈՐԱԳ.	ԱՄՍ. ԱՄՍԹ.	Պատվիրատու՝ Մեծամորի համայնքապետարան		
				Մեծամոր համայնքի Հայկավան բնակավայրի 29-րդ փողոցի և 30-րդ փողոցի կառուցում		
ՏՆՕՐԵՆ	Ա. ՇԻՇԱՆՅԱՆ			ՃԱՆԱՊԱՐՀԱՇԻՆԱՐԱՐԱԿԱՆ ՄԱՍ	Փուլ	Թերթ	Թերթեր
ՆԱԽԱԳԾՈՂ	Գ. ԱՎԵՏԻՍՅԱՆ				ԱՆ	22	44
ՆԱԽԱԳԾՈՂ	Հ. ԱՎԵՏԻՍՅԱՆ			30-րդ փողոցի ասֆալտապատման հատակագիծ Մ 1:500	ԱՐՇԻՆ-ՔՈՆՍԹՐԱՔՇՆ ՍՊԸ		

30-րդ փողոցի ասֆալտապատման հատակագիծ

Մ 1:500

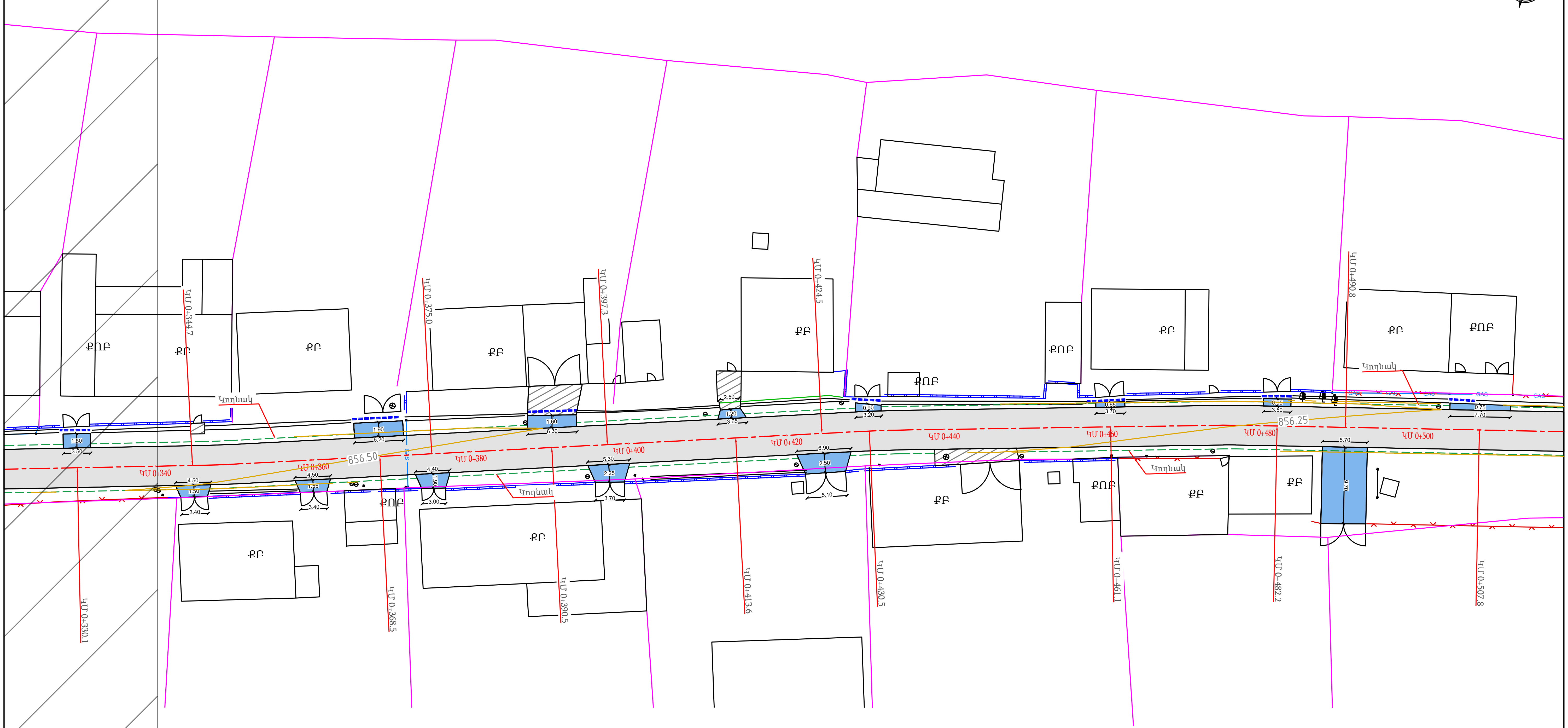

Ծանոթություն

1. Հորիզոնականների անկումը՝ 0.25մ:
2. Բոլոր չափերը տրված են մետրերով:

ՊԱՇՏՈՆ	Ա. ԱԶԳԱՆՈՒՆ	ՍՏՈՐԱԳ.	ԱՄՍ. ԱՄՍԹ.	Պատվիրատու՝ Մեծամորի համայնքապետարան		
				Մեծամոր համայնքի Հայկավան բնակավայրի 29-րդ փողոցի և 30-րդ փողոցի կառուցում		
ՏՆՕՐԵՆ	Ա. ՇԻՇԱՆՅԱՆ			ՃԱՆԱՊԱՐՀԱՇԻՆԱՐԱՐԱԿԱՆ ՄԱՍ	Փուլ: ԱՆ	Թերթ: 23 / Թերթեր: 44
ՆԱԽԱԳԾՈՂ	Գ. ԱՎԵՏԻՍՅԱՆ			30-րդ փողոցի ասֆալտապատման հատակագիծ Մ 1:500	ԱՐՇԻՆ-ՔՈՆՍԹՐԱՔՇՆ ՍՊԸ	
ՆԱԽԱԳԾՈՂ	Հ. ԱՎԵՏԻՍՅԱՆ					

30-րդ փողոցի ասֆալտապատման հատակագիծ

Մ 1:500

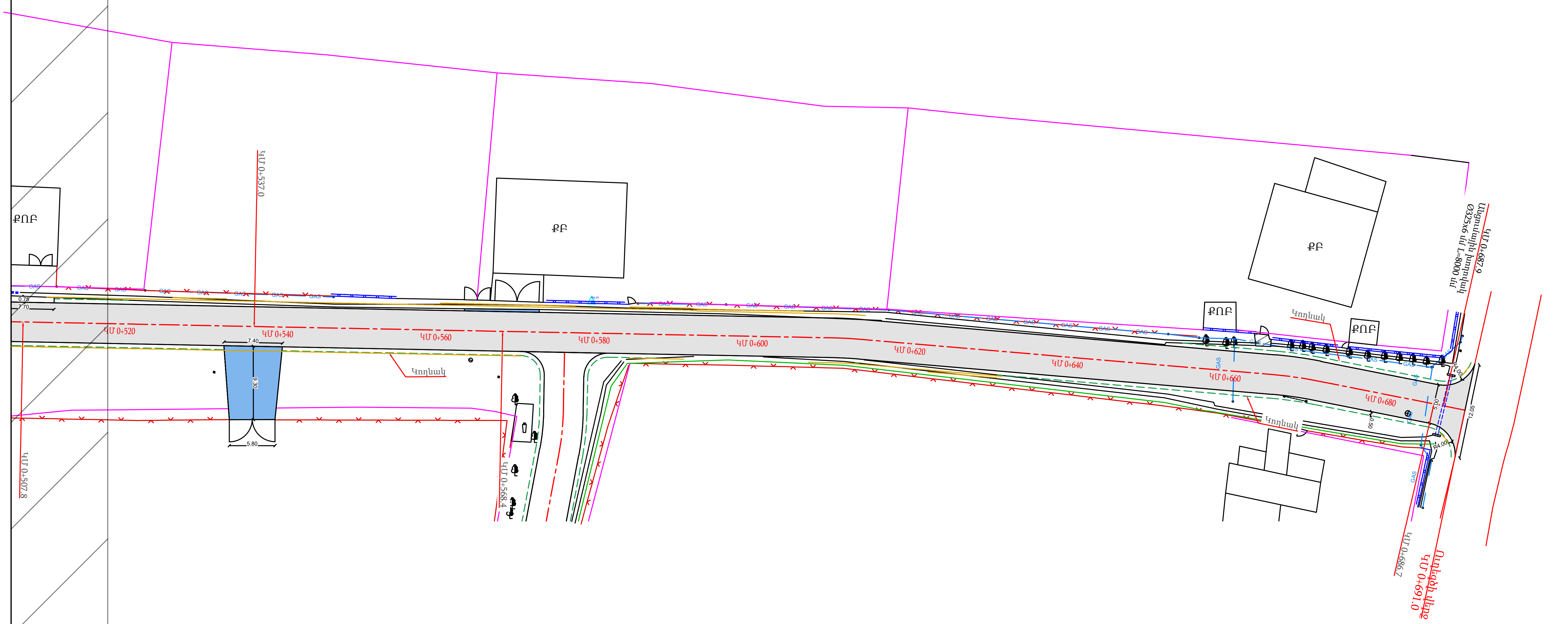

Ծանոթություն

1. Հորիզոնականների անկումը՝ 0.25մ:
2. Բոլոր չափերը տրված են մետրերով:

ՊԱՇՏՈՆ	Ա. ԱԶԳԱՆՈՒՆ	ՍՏՈՐԱԳ.	ԱՄՍ. ԱՄՍԹ.	Պատվիրատու՝ Մեծամորի համայնքապետարան		
				Մեծամոր համայնքի Հայկավան բնակավայրի 29-րդ փողոցի և 30-րդ փողոցի կառուցում		
ՏՆՕՐԵՆ	Ա. ՇԻՇԱՆՅԱՆ			ՃԱՆԱՊԱՐՀԱՇԻՆԱՐԱՐԱԿԱՆ ՄԱՍ	Փուլ: ԱՆ	Թերթ: 24 / Թերթեր: 44
ՆԱԽԱԳԾՈՂ	Գ. ԱՎԵՏԻՍՅԱՆ					
ՆԱԽԱԳԾՈՂ	Հ. ԱՎԵՏԻՍՅԱՆ			30-րդ փողոցի ասֆալտապատման հատակագիծ Մ 1:500	ԱՐՇԻՆ-ՔՈՆՍԹՐԱՔՇՆ ՍՊԸ	

30-րդ փողոցի երկայնական կտրվածք

Մ 1:1000

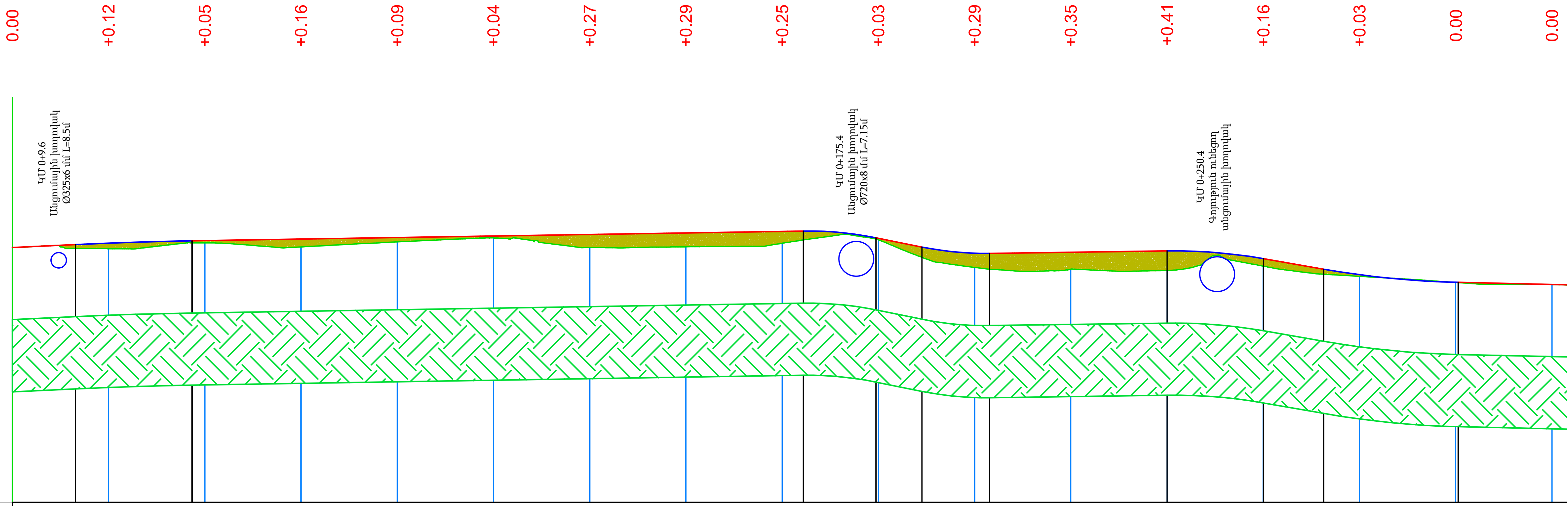

Հորիզոնական Մ 1:1000

Ուղղաձիգ Մ 1:100

Երկրաբանություն		0.0-0.2մ - Խճավազներ, խիճ, կավավազային լցիչով (ասֆալտ, ասֆալտի ենթաշերտ) IVբ կարգ։ 0.2-3.0մ - Կավ՝ պինդ մածուցիկության, խոնավ III կարգ։																
Նախագծային տվյալներ	Թեքության ‰, շառավիղ (մ), երկարություն (մ)	4.71‰ 13,12		1.61‰ 127,02							20,20‰ 9,57		1.38‰ 36,95		17,41‰ 12,49		178,24	
	Կարմիր նիշեր (մ)	857,37	857,47	857,52	857,55	857,58	857,61	857,65	857,68	857,71	857,57	857,26	857,28	857,30	857,14	856,81	856,65	856,61
Փաստացի տվյալներ	Գետնի նիշեր ճանապարհի առանցքով (մ)	857,37	857,35	857,47	857,39	857,49	857,57	857,37	857,39	857,47	857,54	856,96	856,93	856,90	856,99	856,78	856,65	856,60
	Հեռավորություններ (մ)	20	20	20	20	20	20	20	20	20	20	20	20	20	20	20	20	
Պիկետաժ (մ)		0					1					2					3	

Հորիզոնական ծրագիծ												
у - 170°46′35″ R - 40,00 L - 6,44	у - 157°40′52″ R - 30,00 L - 11,69	у - 146°55′00″ R - 10,00 L - 5,77	у - 177°05′56″ R - 60,00 L - 3,04	у - 169°31′03″ R - 50,00 L - 9,15	у - 157°57′11″ R - 15,00 L - 5,77	у - 124°17′09″ R - 20,00 L - 19,45	у - 104°58′32″ R - 5,00 L - 6,55	у - 173°52′28″ R - 50,00 L - 5,35				
8,89	19,41	47,23	31,75	35,68	10,40	5,09	21,69	12,69	79,88			

30-րդ փողոցի երկայնական կտրվածք

Մ 1:1000

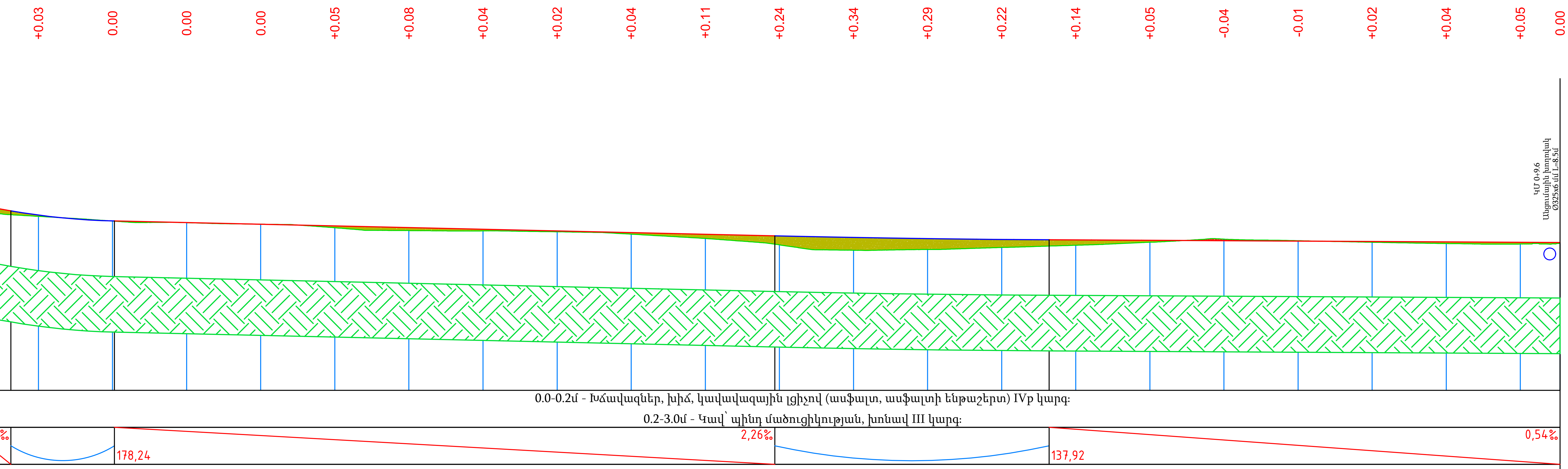

+0.03	0.00	0.00	0.00	+0.05	+0.08	+0.04	+0.02	+0.04	+0.11	+0.24	+0.34	+0.29	+0.22	+0.14	+0.05	-0.04	-0.01	+0.02	+0.04	+0.05	0.00
856,81	856,65	856,61	856,56	856,52	856,47	856,43	856,38	856,34	856,29	856,25	856,21	856,17	856,15	856,14	856,13	856,12	856,11	856,10	856,09	856,07	856,07
856,78	856,65	856,60	856,56	856,47	856,39	856,38	856,36	856,29	856,18	856,01	855,86	855,88	855,93	856,00	856,08	856,16	856,12	856,08	856,04	856,03	856,07

20 | 20 | 20 | 20 | 20 | 20 | 20 | 20 | 20 | 20 | 20 | 20 | 20 | 20 | 20 | 20 | 20 | 20 | 20 | 20 | 20 | 11

3 | 4 | 5 | 6 | 6

28″

79,88

у - 178°09′08″
R - 120,00
L - 3,87

80,13

у - 177°53′12″
R - 120,00
L - 4,43

40,98

у - 178°04′09″
R - 50,00
L - 1,69

133,32

у - 176°05′26″
R - 50,00
L - 3,41

52,41

у - 173°40′58″
R - 50,00
L - 5,51

19,05

ՊԱՇՏՈՆ	Ա. ԱԶԳԱՆՈՒՆ	ՍՏՈՐԱԳ.	ԱՄՍ. ԱՄՍԹ.	Պատվիրատու՝ Մեծամորի համայնքապետարան		
				Մեծամոր համայնքի Հայկավան բնակավայրի 29-րդ փողոցի և 30-րդ փողոցի կառուցում		
ՏՆՕՐԵՆ	Ա. ՇԻՇԱՆՅԱՆ			ՃԱՆԱՊԱՐՀԱՇԻՆԱՐԱՐԱԿԱՆ ՄԱՍ	Փուլ: ԱՆ	Թերթ: 25 / Թերթեր: 44
ՆԱԽԱԳԾՈՂ	Գ. ԱՎԵՏԻՍՅԱՆ			30-րդ փողոցի երկայնական կտրվածք Մ 1:1000	ԱՐՇԻՆ-ՔՈՆՍԹՐԱՔՇՆ ՍՊԸ	
ՆԱԽԱԳԾՈՂ	Հ. ԱՎԵՏԻՍՅԱՆ					

ԿՄ 0+000

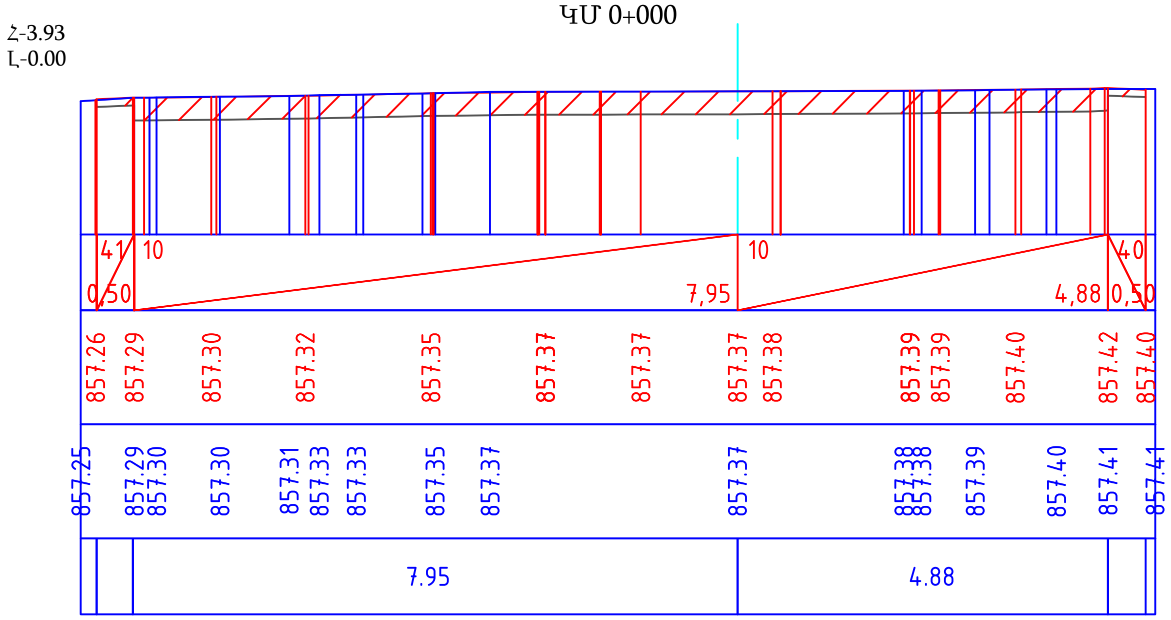

ԿՄ 0+007

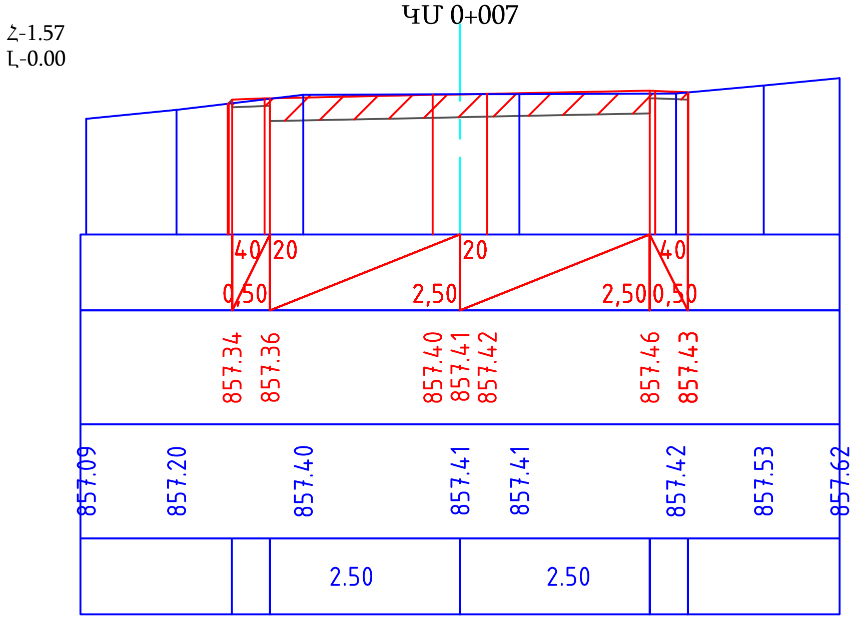

ԿՄ 0+020

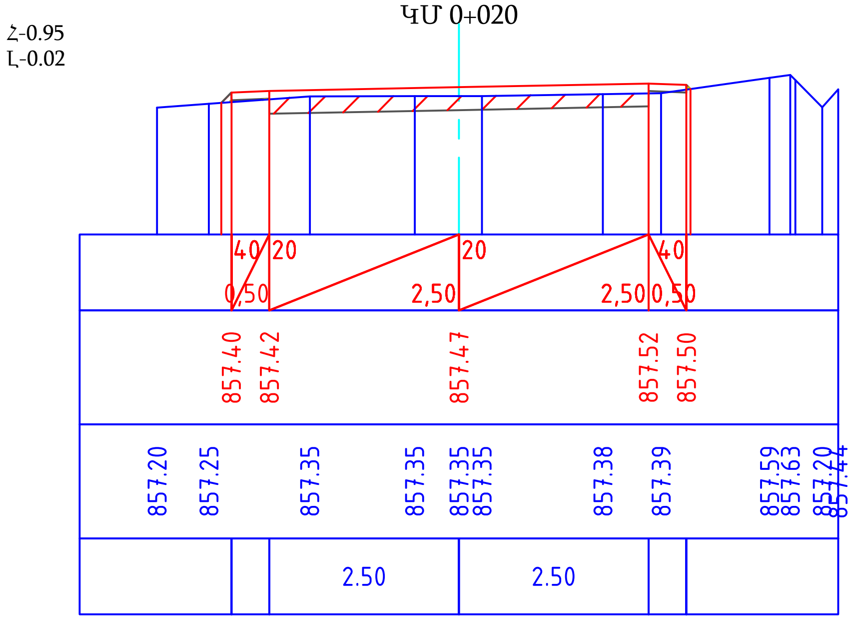

ԿՄ 0+040

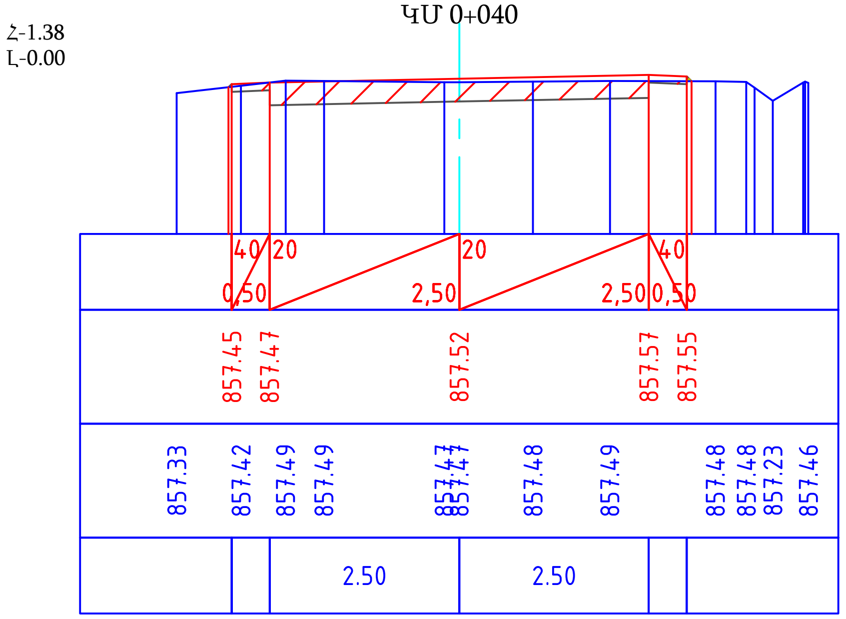

ԿՄ 0+060

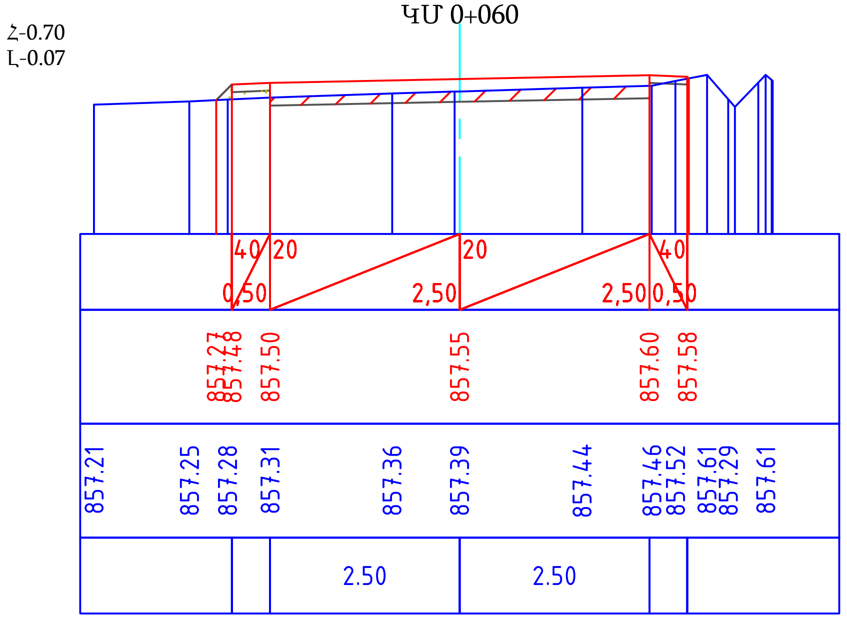

ԿՄ 0+080

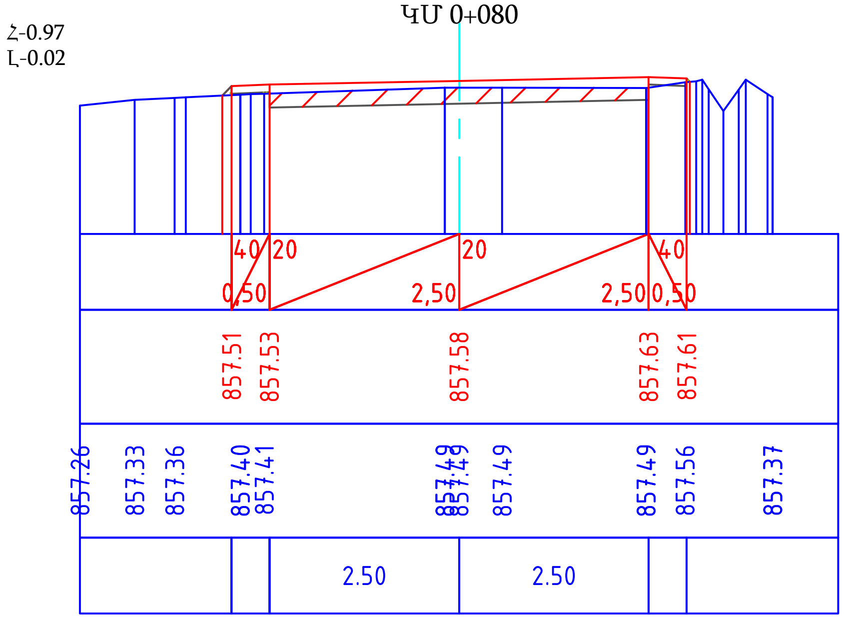

ԿՄ 0+100

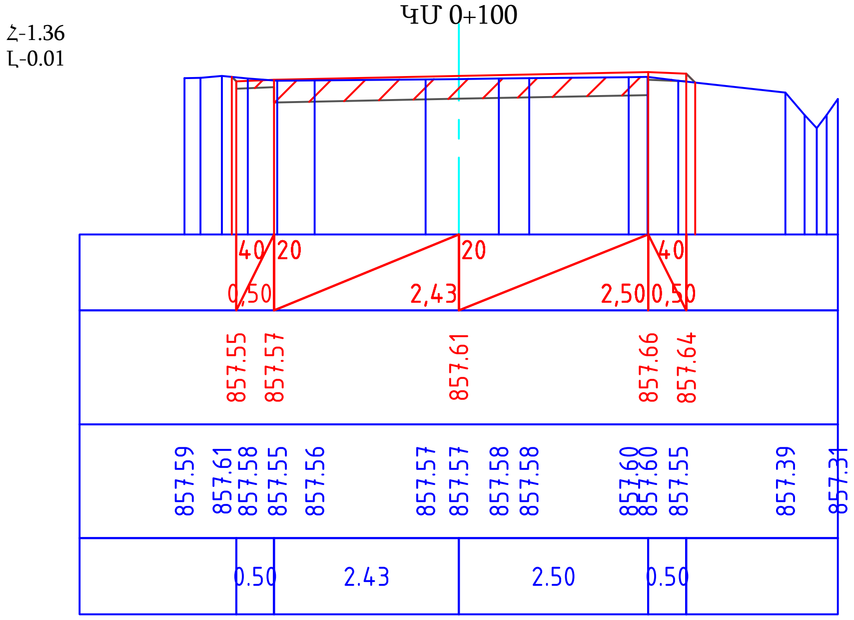

ՊԱՇՏՈՆ	Ա. ԱԶԳԱՆՈՒՆ	ՍՏՈՐԱԳ.	ԱՄՍ. ԱՄՍԹ.	Պատվիրատու՝ Մեծամորի համայնքապետարան		
				Մեծամոր համայնքի Հայկավան բնակավայրի 29-րդ փողոցի և 30-րդ փողոցի կառուցում		
ՏՆՕՐԵՆ	Ա. ՇԻՇԱՆՅԱՆ			ՃԱՆԱՊԱՐՀԱՇԻՆԱՐԱՐԱԿԱՆ ՄԱՍ	Փուլ: ԱՆ	Թերթ: 26 / Թերթեր: 44
ՆԱԽԱԳԾՈՂ	Գ. ԱՎԵՏԻՍՅԱՆ					
ՆԱԽԱԳԾՈՂ	Հ. ԱՎԵՏԻՍՅԱՆ			30-րդ փողոցի լայնական կտրվածքներ	ԱՐՇԻՆ-ՔՈՆՍԹՐԱՔՇՆ ՍՊԸ	

Հ-0.15
Լ-0.31

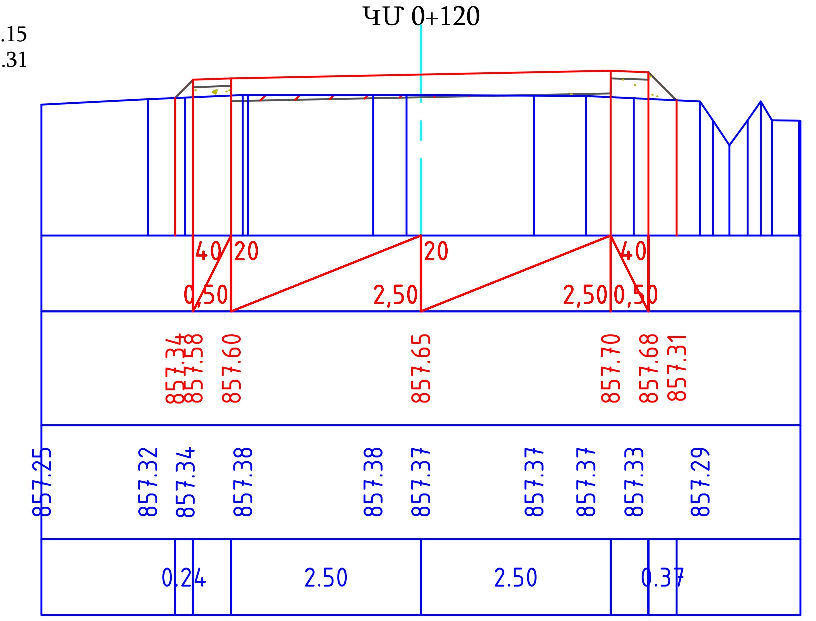

Հ-0.15
Լ-0.57

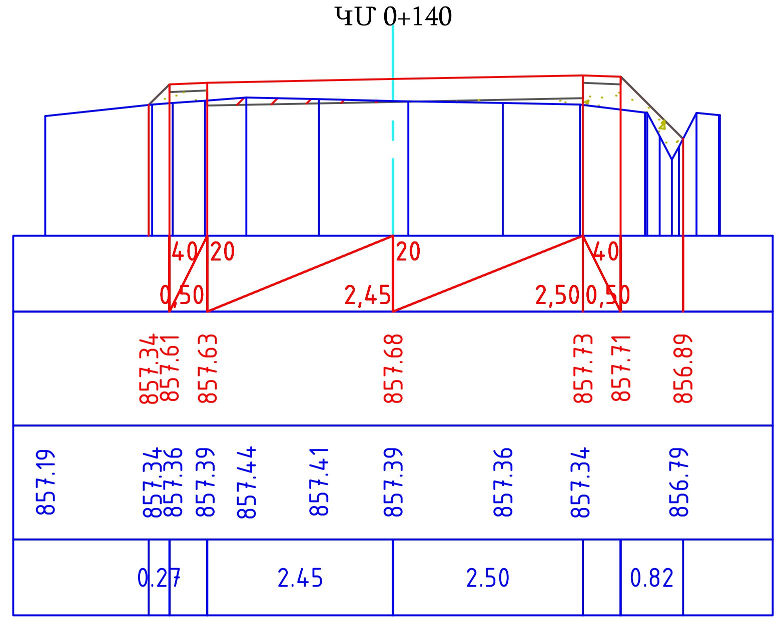

Հ-0.29
Լ-0.37

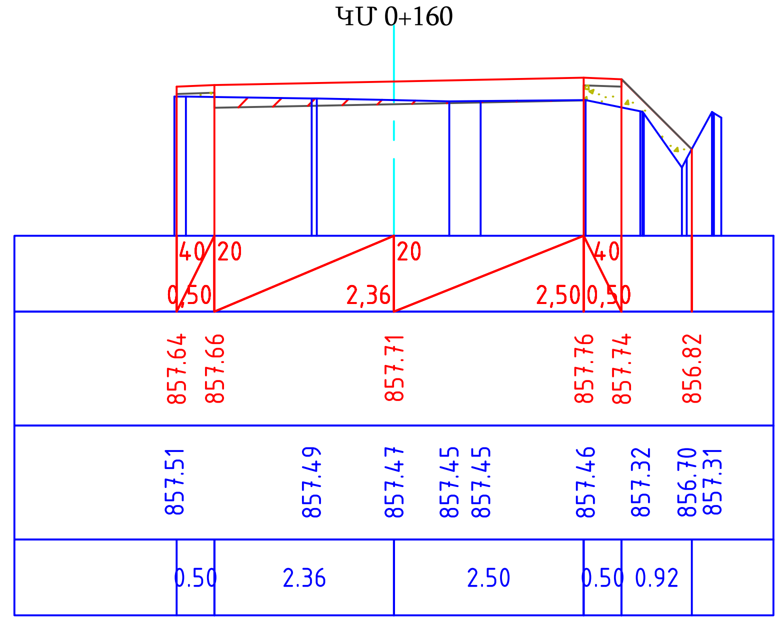

Հ-1.28
Լ-0.13

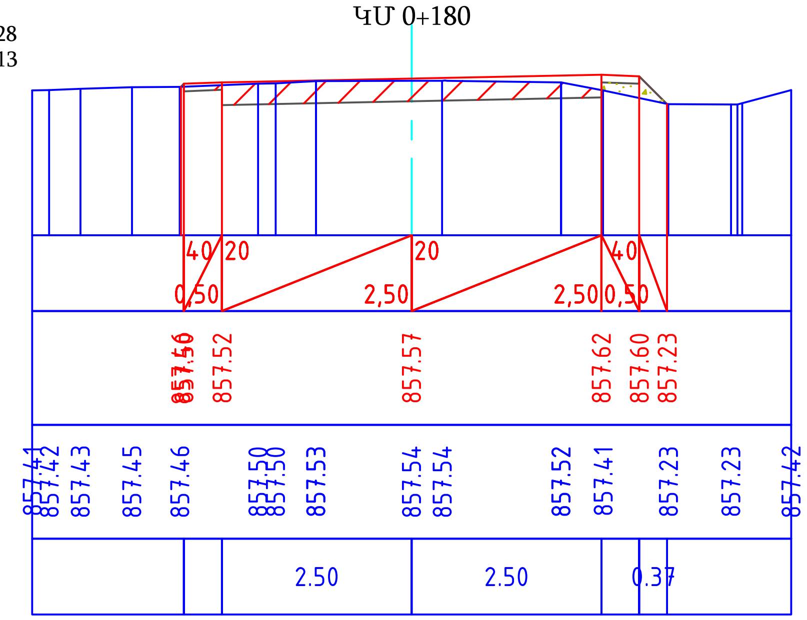

Հ-0.08
Լ-0.32

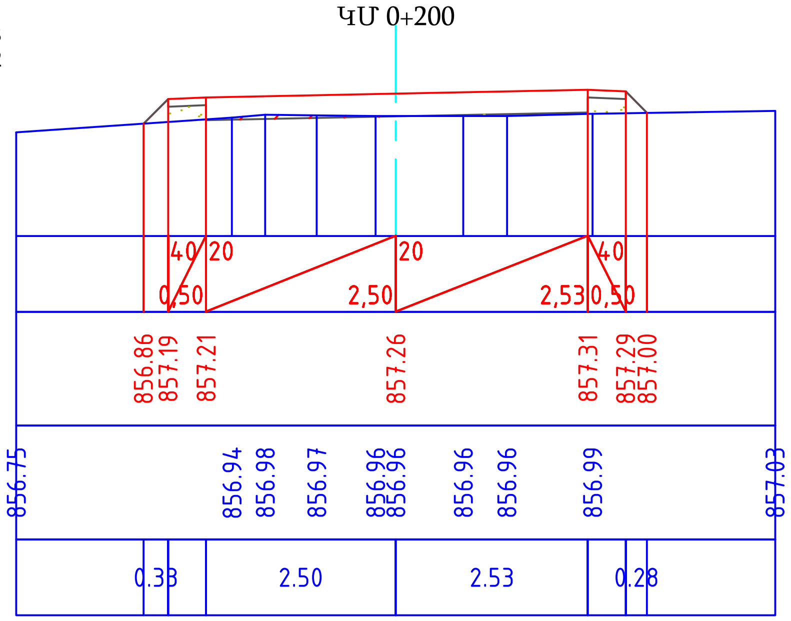

Հ-0.00
Լ-1.13

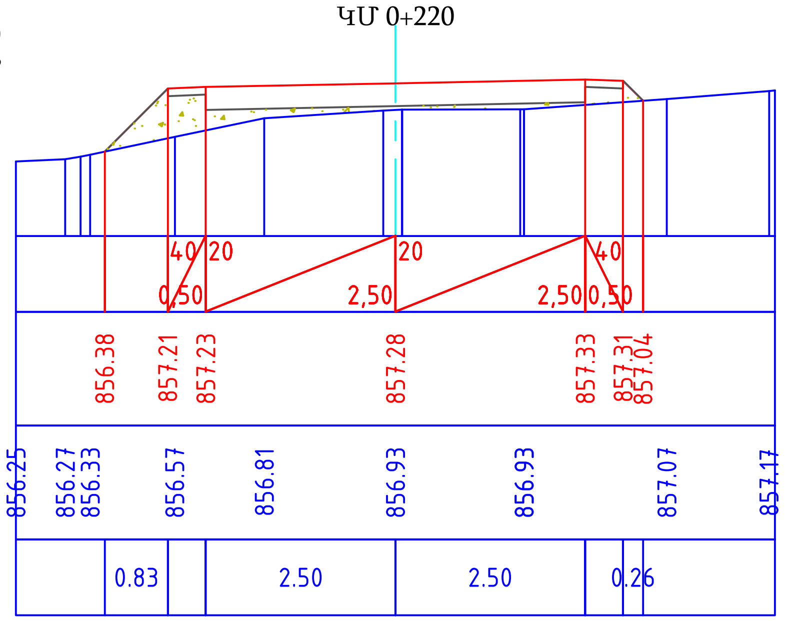

Հ-0.00
Լ-0.99

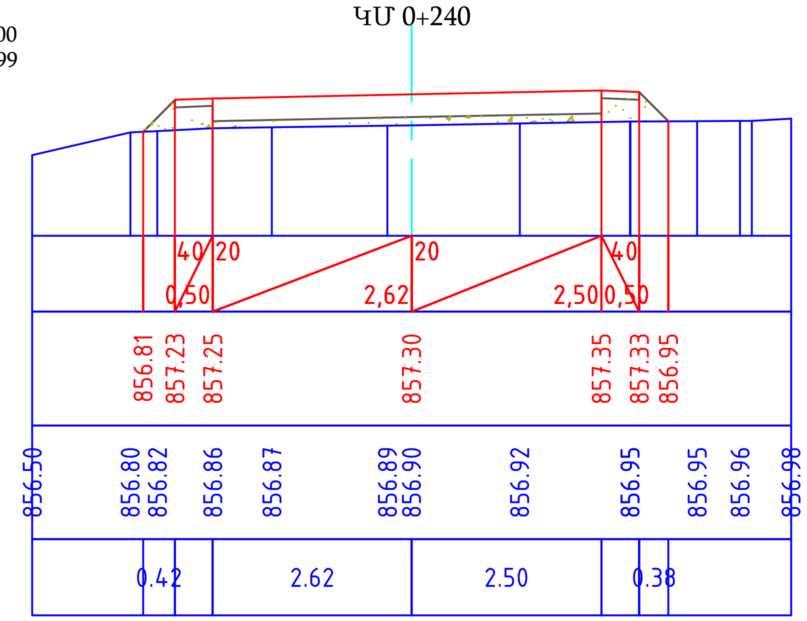

ՊԱՇՏՈՆ	Ա. ԱԶԳԱՆՈՒՆ	ՍՏՈՐԱԳ.	ԱՄՍ. ԱՄՍԹ.	Պատվիրատու՝ Մեծամորի համայնքապետարան		
				Մեծամոր համայնքի Հայկավան բնակավայրի 29-րդ փողոցի և 30-րդ փողոցի կառուցում		
ՏՆՕՐԵՆ	Ա. ՇԻՇԱՆՅԱՆ			ՃԱՆԱՊԱՐՀԱՇԻՆԱՐԱՐԱԿԱՆ ՄԱՍ	Փուլ	Թերթ	Թերթեր
ՆԱԽԱԳԾՈՂ	Գ. ԱՎԵՏԻՍՅԱՆ				ԱՆ	27	44
ՆԱԽԱԳԾՈՂ	Հ. ԱՎԵՏԻՍՅԱՆ			30-րդ փողոցի լայնական կտրվածքներ	ԱՐՇԻՆ-ՔՈՆՍԹՐԱՔՇՆ ՍՊԸ	

Հ-0.73
Լ-0.09

ԿՄ 0+260

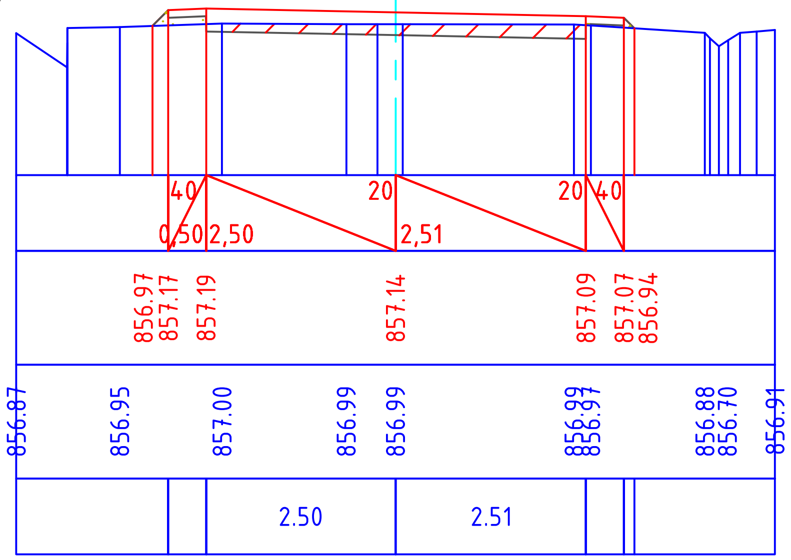

Հ-1.33
Լ-0.13

ԿՄ 0+280

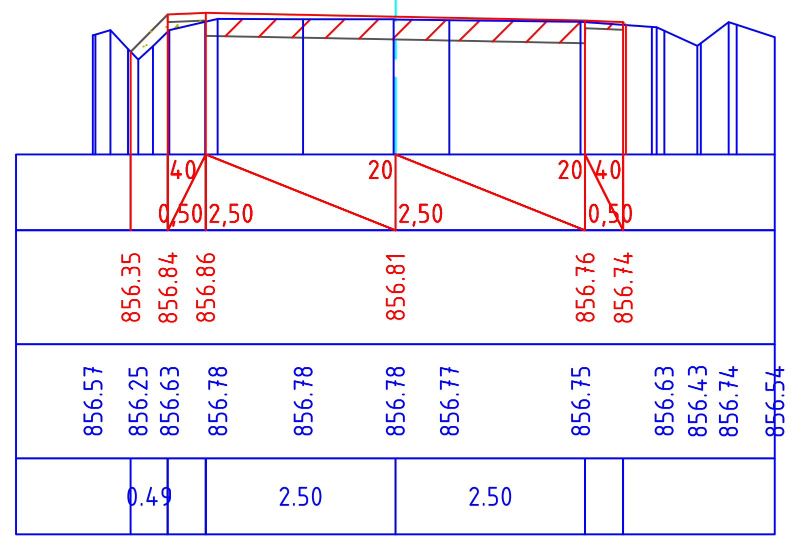

Հ-1.48
Լ-0.02

ԿՄ 0+300

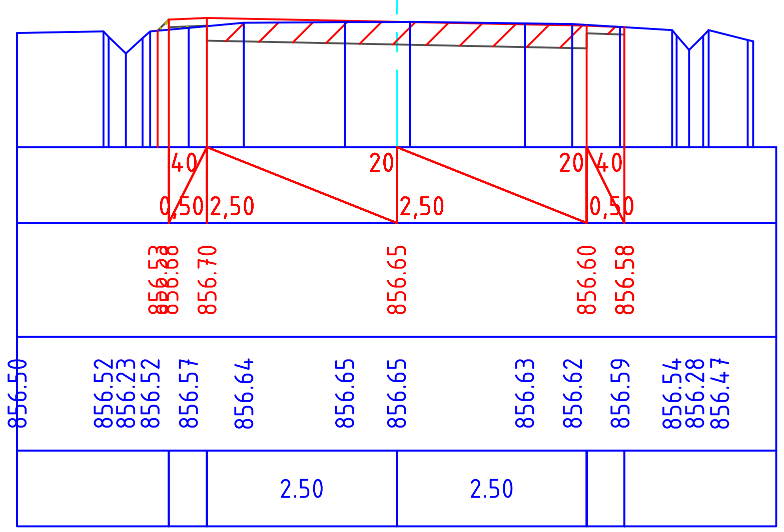

Հ-1.45
Լ-0.00

ԿՄ 0+320

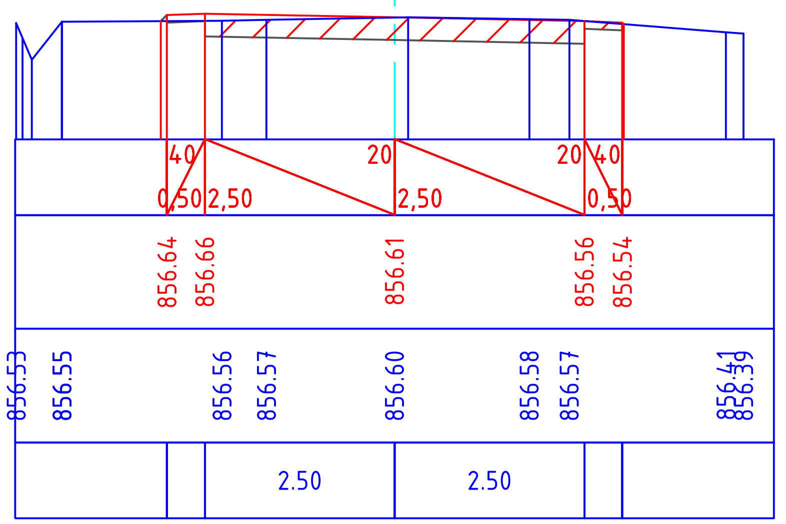

Հ-1.74
Լ-0.00

ԿՄ 0+340

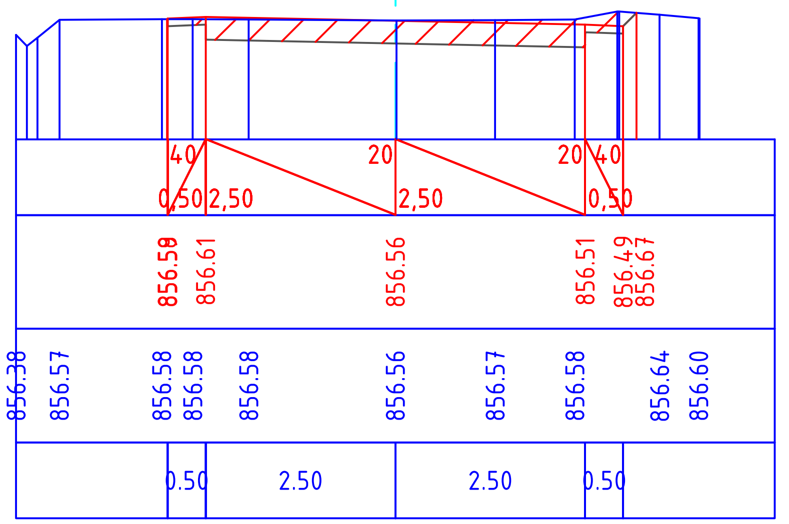

Հ-1.38
Լ-0.00

ԿՄ 0+360

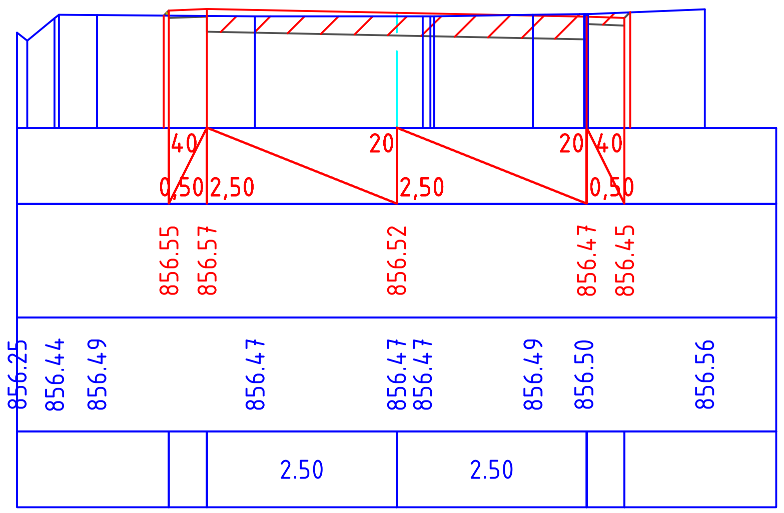

Հ-1.16
Լ-0.00

ԿՄ 0+380

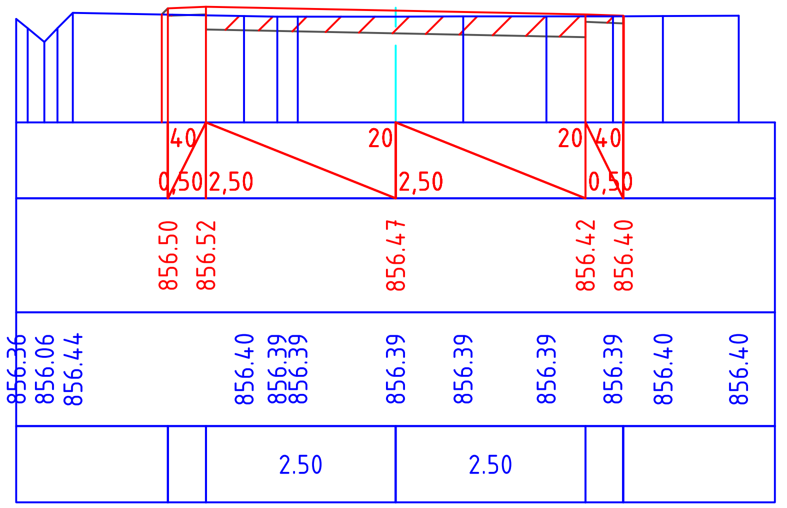

Պաշտոն	Ա. Ազգանունը	Ստորագ.	ամս. ամսաթ.	Պատվիրատու՝ Մեծամորի համայնքապետարան		
				Մեծամոր համայնքի Հայկավան բնակավայրի 29-րդ փողոցի և 30-րդ փողոցի կառուցում		
					Փուլ	Թերթ	Թերթեր
Տնօրեն	Ա. Շիշմանյան			ՃԱՆԱՊԱՐՀԱՇԻՆԱՐԱՐԱԿԱՆ ՄԱՍ	ԱՆ	28	44
Նախագծող	Գ. Ավետիսյան			30-րդ փողոցի լայնական կտրվածքներ	ԱՐՇԻՆ-ՔՈՆՍԹՐԱՔՇՆ ՍՊԸ		
Նախագծող	Հ. Ավետիսյան						

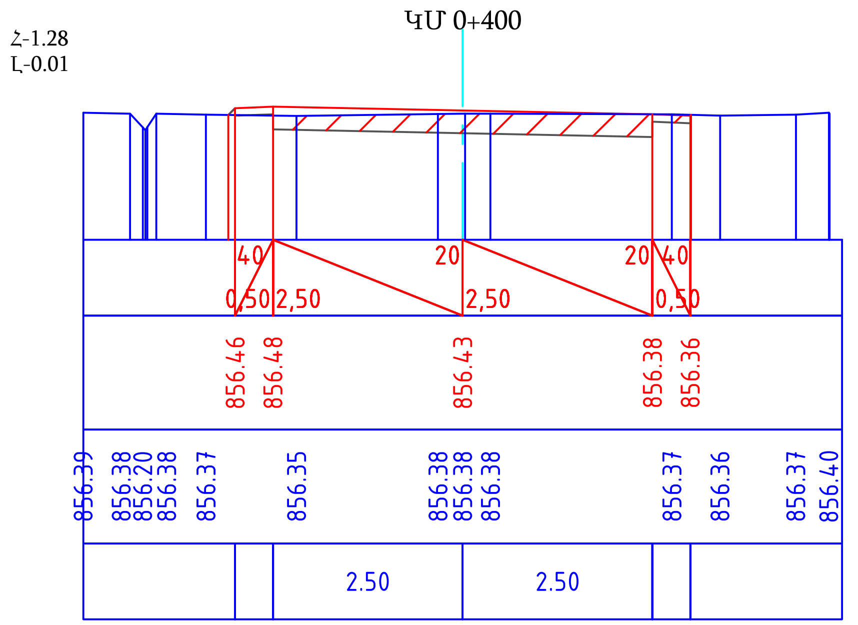

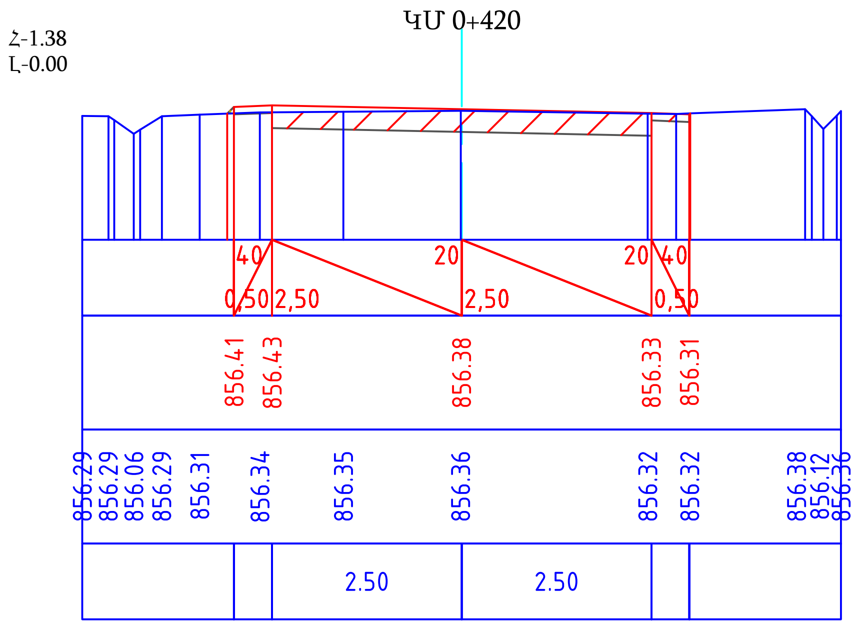

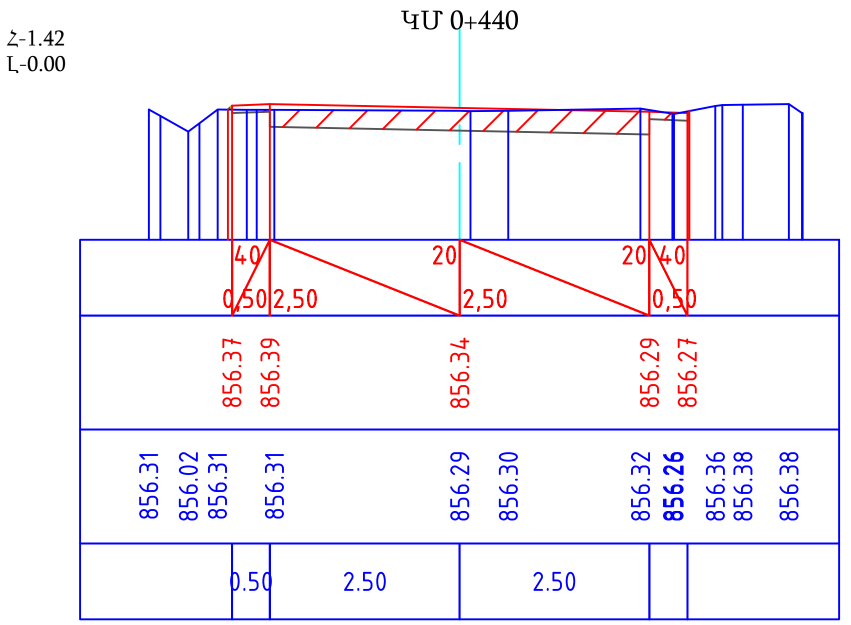

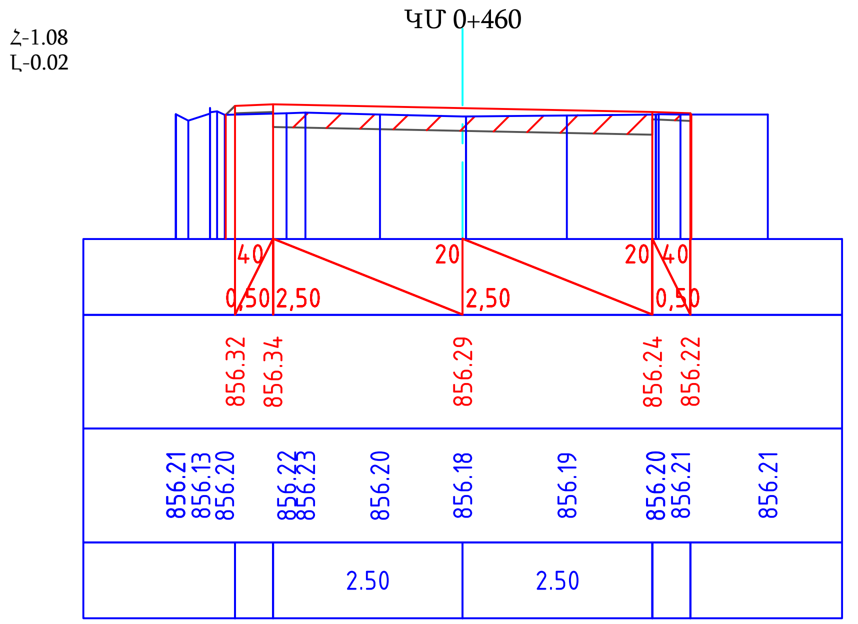

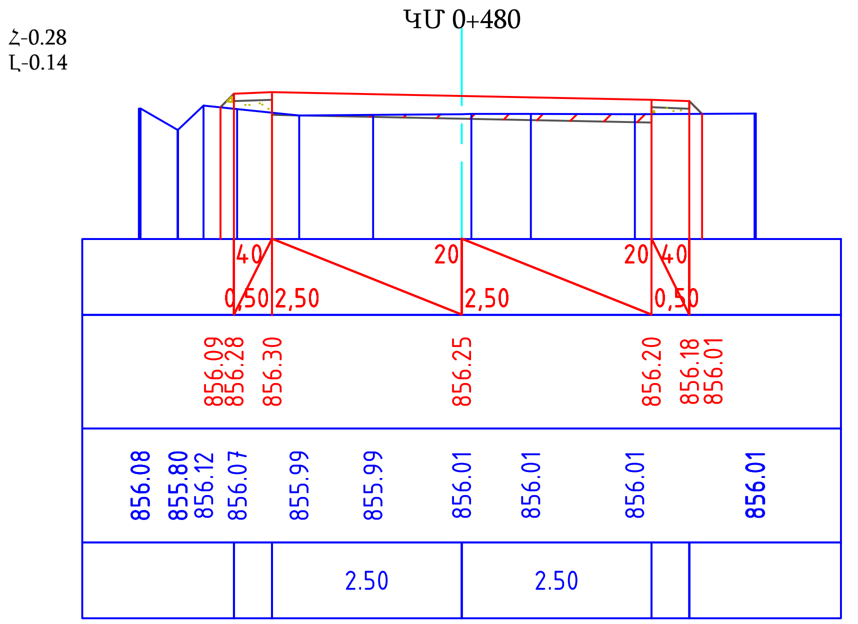

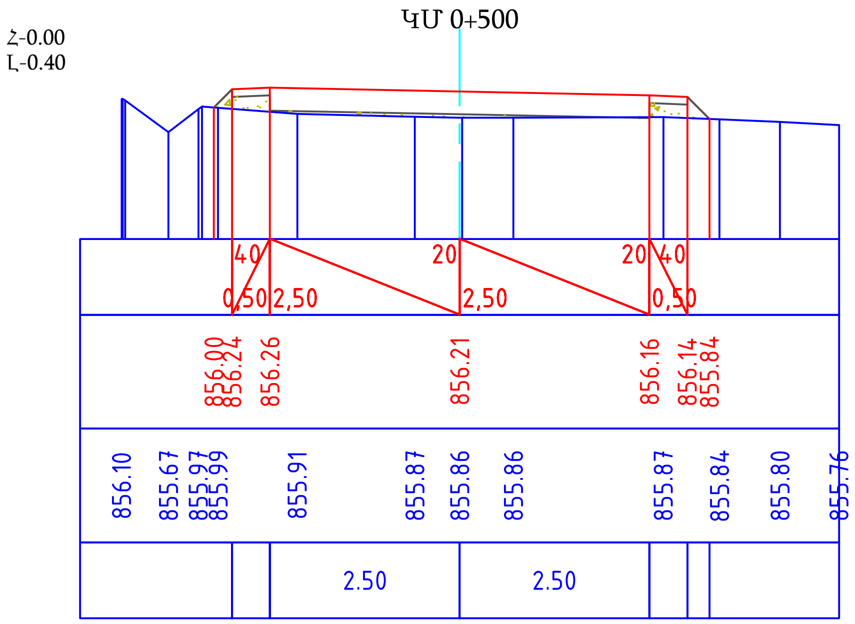

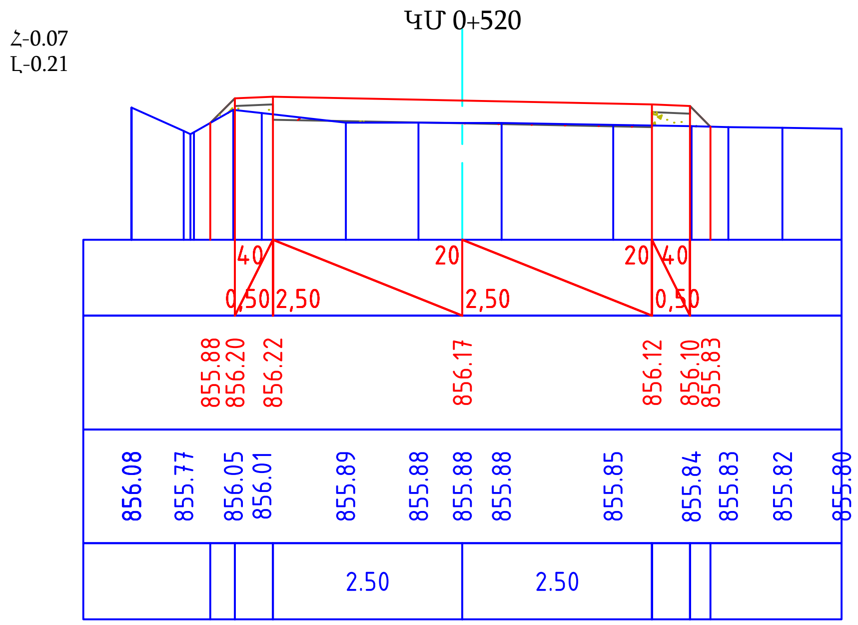

ՊԱՇՏՈՆ	Ա. ԱԶԳԱՆՈՒՆ	ՍՏՈՐԱԳ.	ԱՄՍ. ԱՄՍԹ.	Պատվիրատու՝ Մեծամորի համայնքապետարան		
				Մեծամոր համայնքի Հայկավան բնակավայրի 29-րդ փողոցի և 30-րդ փողոցի կառուցում		
ՏՆՕՐԵՆ	Ա. ՇԻՇԱՆՅԱՆ			ՃԱՆԱՊԱՐՀԱՇԻՆԱՐԱՐԱԿԱՆ ՄԱՍ	Փուլ: ԱՆ	Թերթ: 29 / Թերթեր: 44
ՆԱԽԱԳԾՈՂ	Գ. ԱՎԵՏԻՍՅԱՆ			30-րդ փողոցի լայնական կտրվածքներ	ԱՐՇԻՆ-ՔՈՆՍԹՐԱՔՇՆ ՍՊԸ	
ՆԱԽԱԳԾՈՂ	Հ. ԱՎԵՏԻՍՅԱՆ					

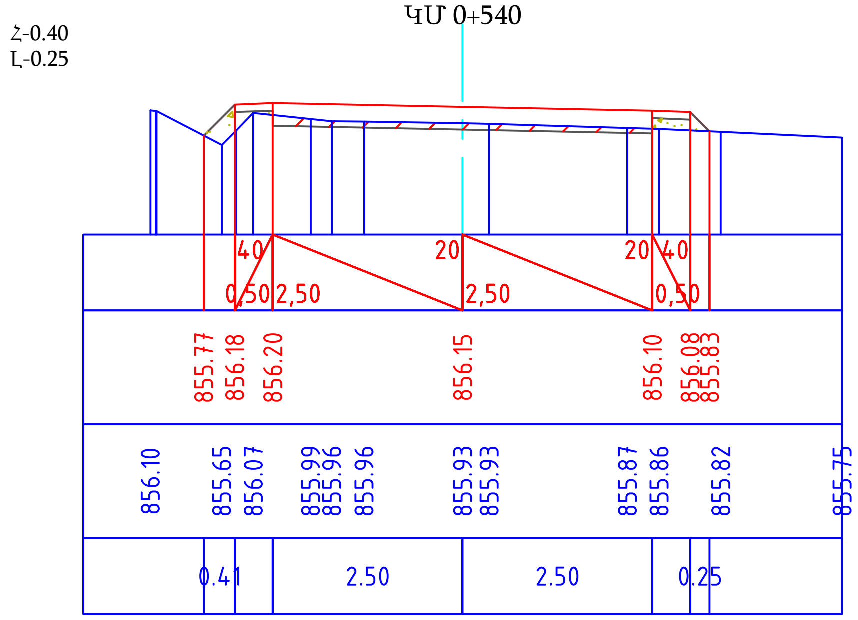

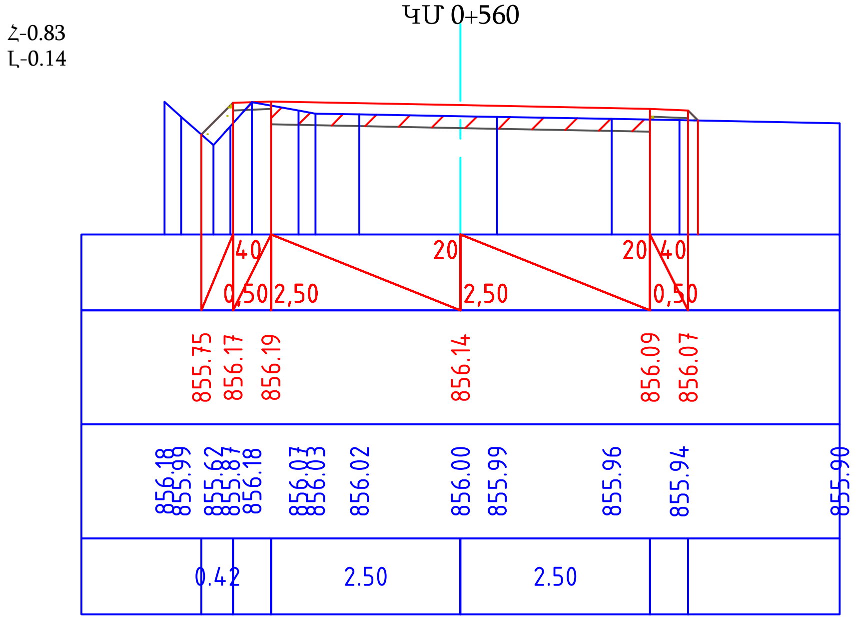

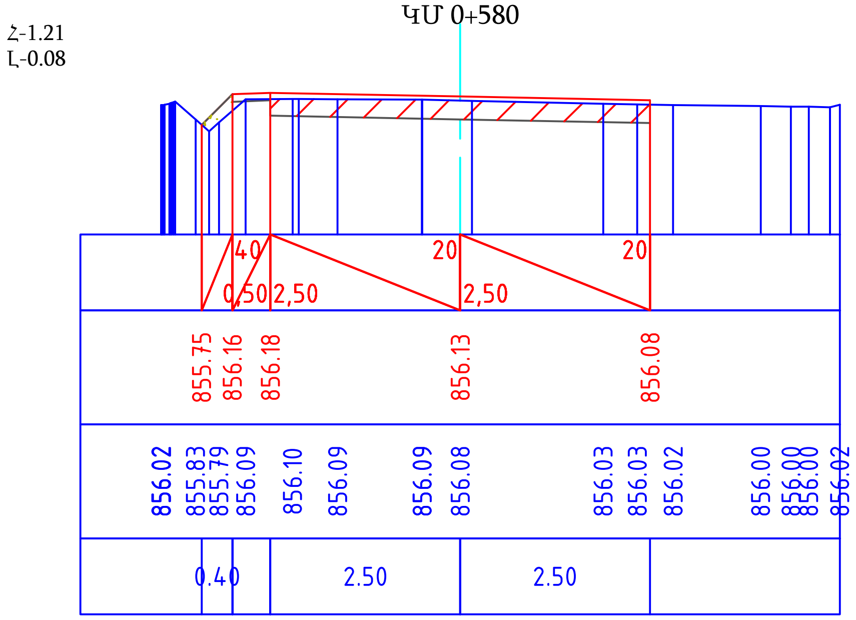

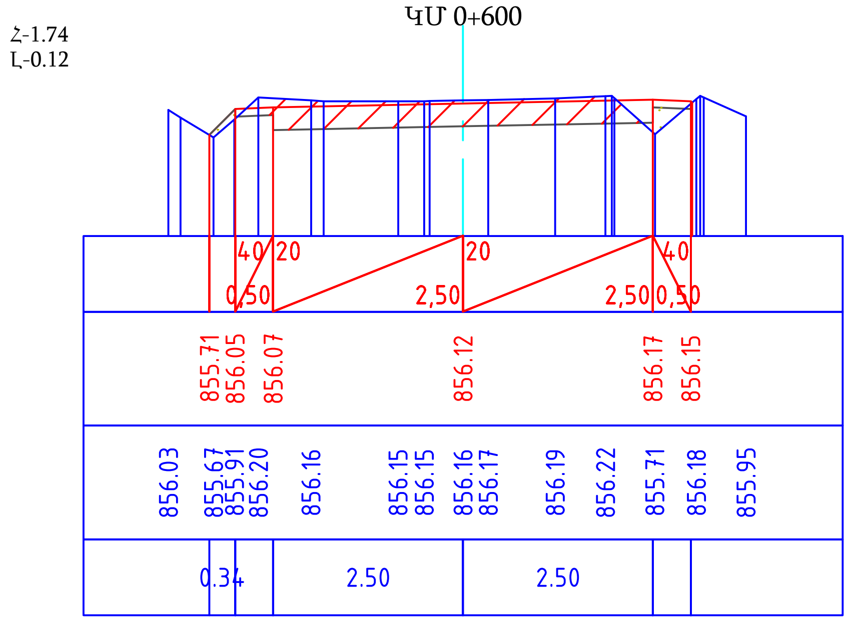

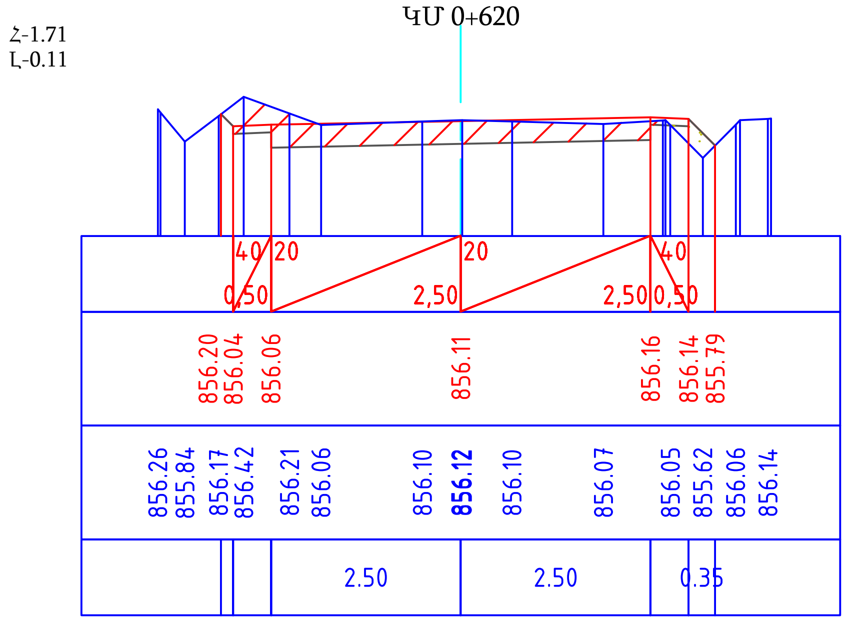

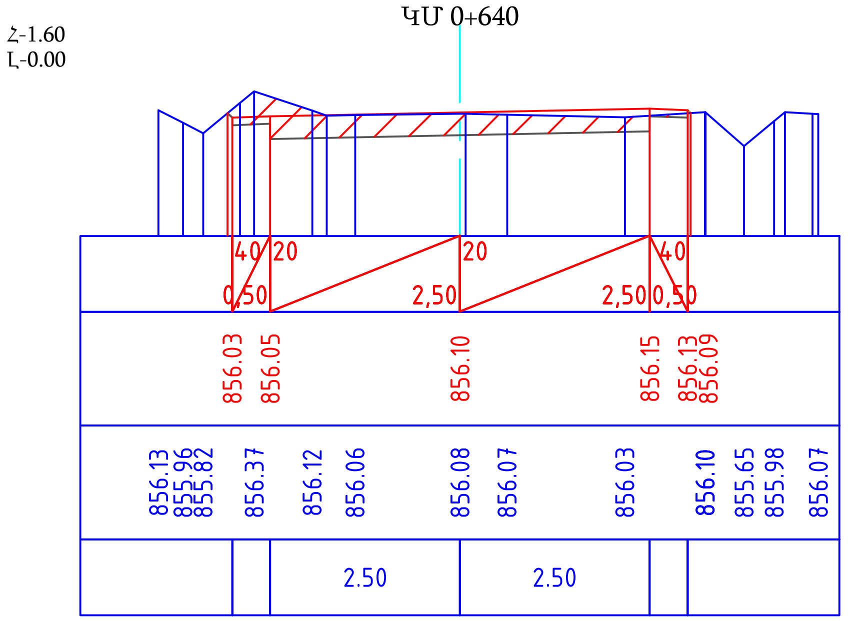

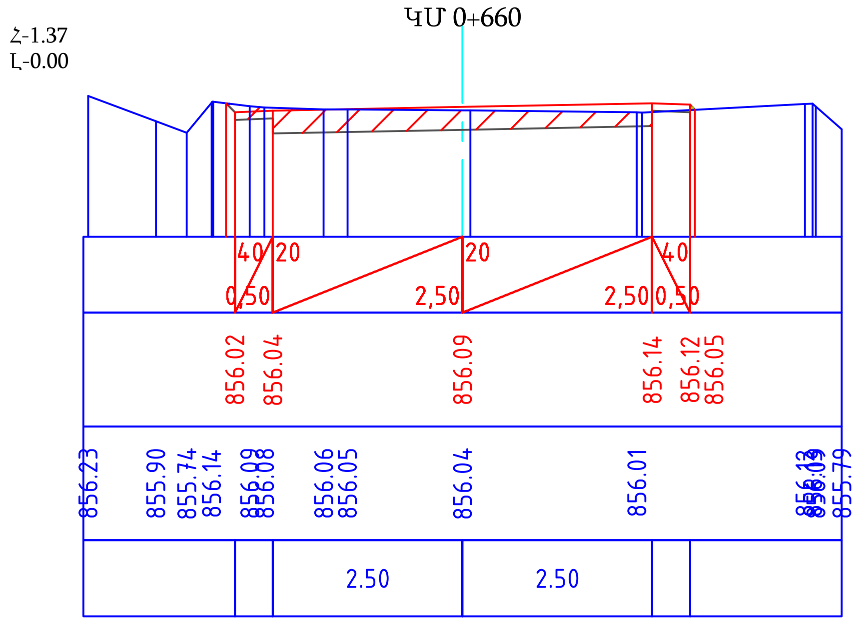

ՊԱՇՏՈՆ	Ա. ԱԶԳԱՆՈՒՆ	ՍՏՈՐԱԳ.	ամս. ամսաթ.	Պատվիրատու՝ Մեծամորի համայնքապետարան			
				Մեծամոր համայնքի Հայկավան բնակավայրի 29-րդ փողոցի և 30-րդ փողոցի կառուցում			
					Փուլ	Թերթ	Թերթեր
ՏՆՕՐԵՆ	Ա. ՇԻՇՄԱՆՅԱՆ	[signature]		ՃԱՆԱՊԱՐՀԱՇԻՆԱՐԱՐԱԿԱՆ ՄԱՍ	ԱՆ	30	44
ՆԱԽԱԳԾՈՂ	Գ. ԱՎԵՏԻՍՅԱՆ	[signature]					
ՆԱԽԱԳԾՈՂ	Հ. ԱՎԵՏԻՍՅԱՆ	[signature]		30-րդ փողոցի լայնական կտրվածքներ	ԱՐՇԻՆ-ՔՈՆՍԹՐԱՔՇՆ ՍՊԸ		

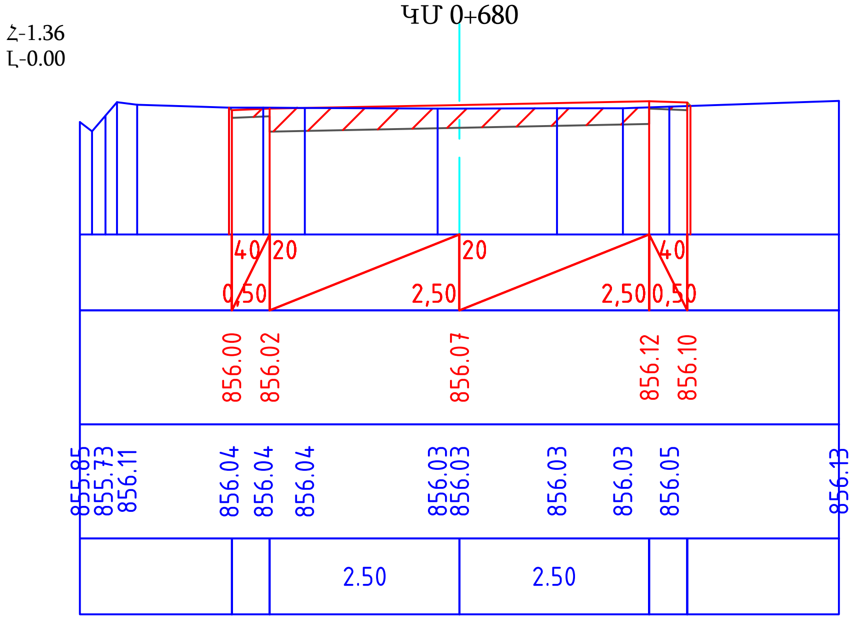

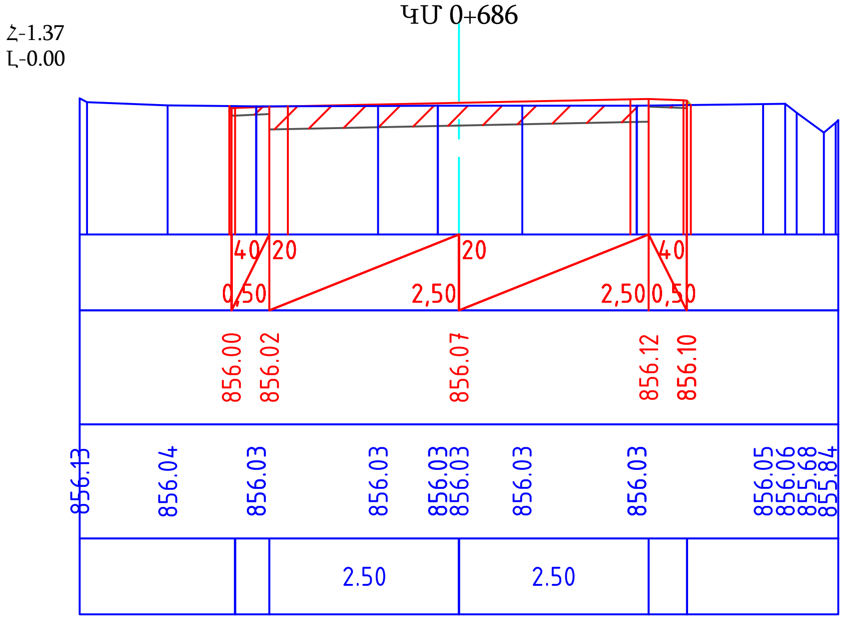

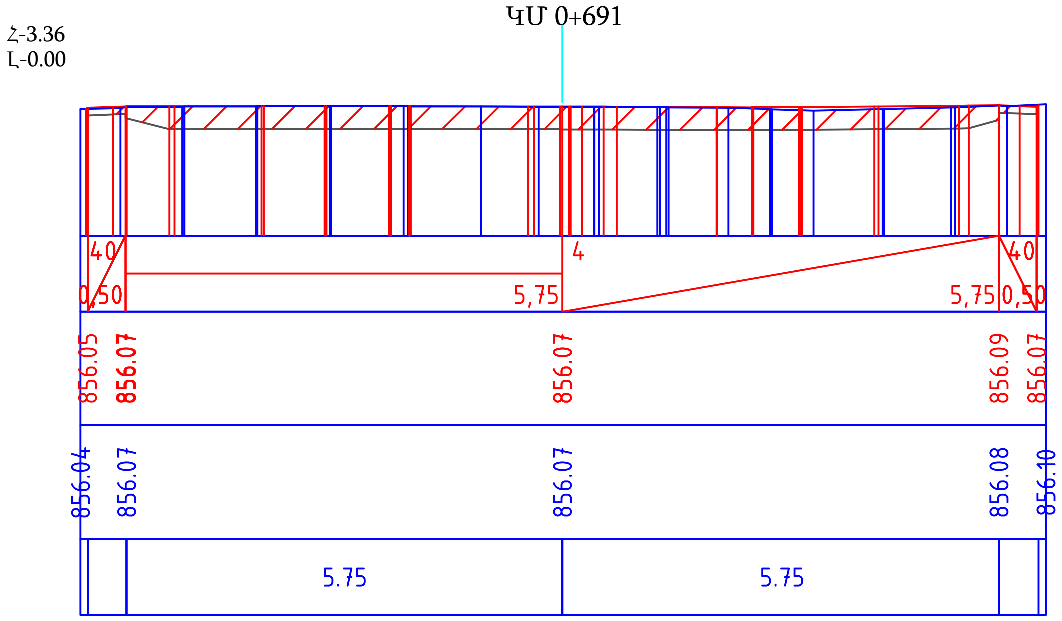

ՊԱՇՏՈՆ	Ա. ԱԶԳԱՆՈՒՆ	ՍՏՈՐԱԳ.	ԱՄՍ. ԱՄՍԹ.	Պատվիրատու՝ Մեծամորի համայնքապետարան		
				Մեծամոր համայնքի Հայկավան բնակավայրի 29-րդ փողոցի և 30-րդ փողոցի կառուցում		
ՏՆՕՐԵՆ	Ա. ՇԻՇԱՆՅԱՆ			ՃԱՆԱՊԱՐՀԱՇԻՆԱՐԱՐԱԿԱՆ ՄԱՍ	Փուլ: ԱՆ	Թերթ: 31 / Թերթեր: 44
ՆԱԽԱԳԾՈՂ	Գ. ԱՎԵՏԻՍՅԱՆ			30-րդ փողոցի լայնական կտրվածքներ	ԱՐՇԻՆ-ՔՈՆՍԹՐԱՔՇՆ ՍՊԸ	
ՆԱԽԱԳԾՈՂ	Հ. ԱՎԵՏԻՍՅԱՆ					

30-րդ փողոցի պատվածքի կոնստրուկցիաներ
Մ 1:100

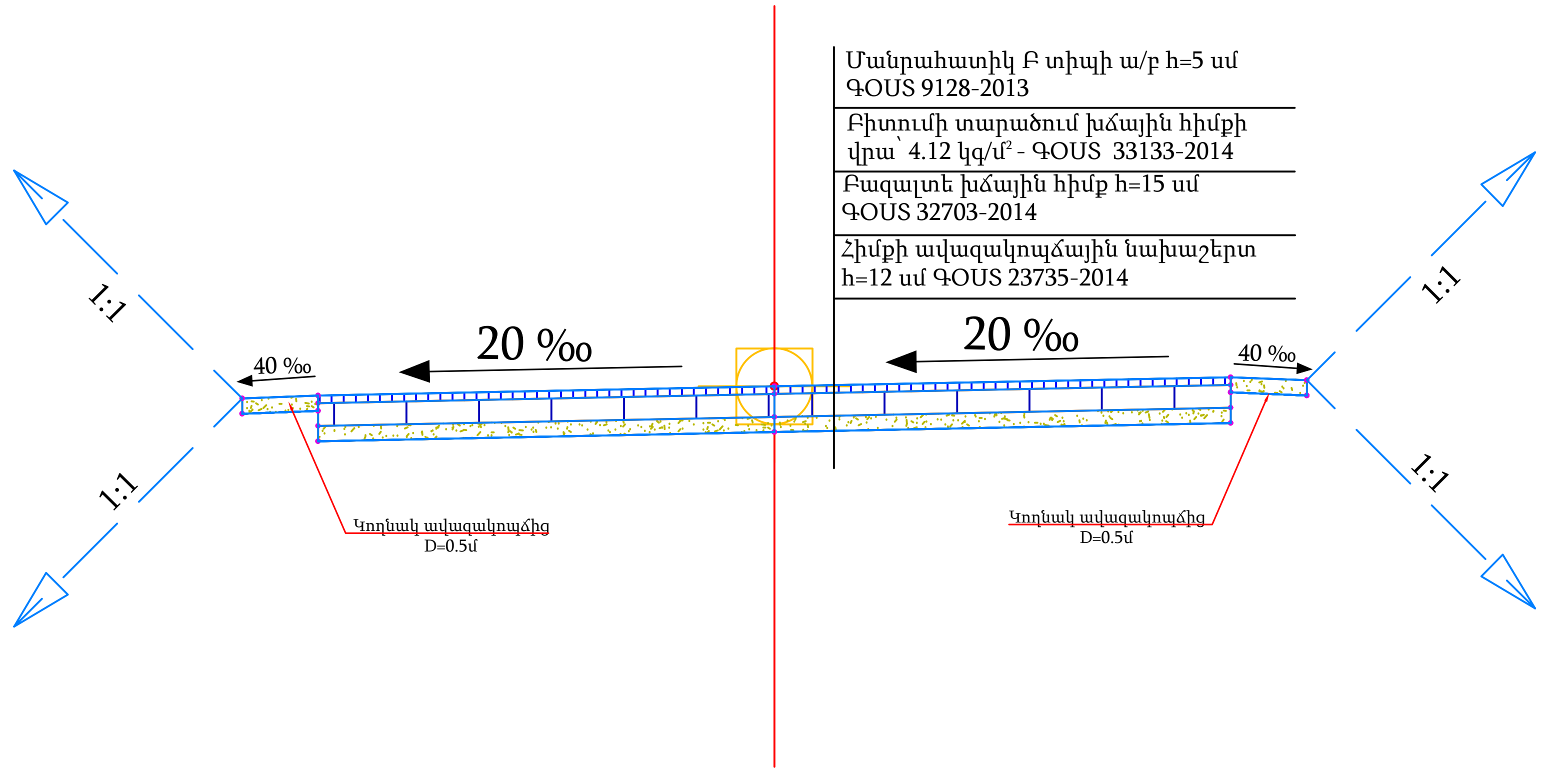

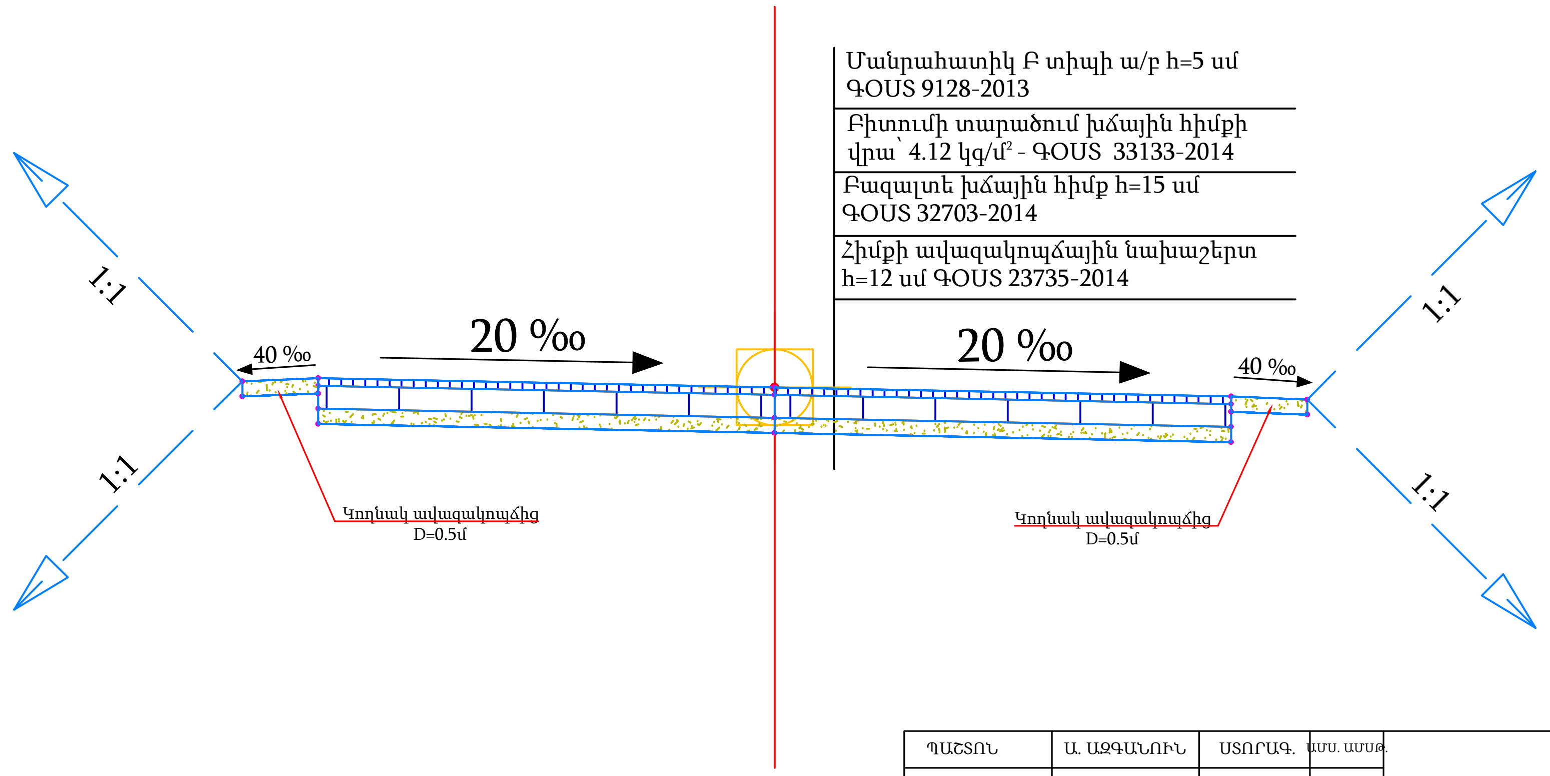

ՊԱՇՏՈՆ	Ա. ԱԶԳԱՆՈՒՆ	ՍՏՈՐԱԳ.	ԱՄՍ. ԱՄՍԹ.
ՏՆՕՐԵՆ	Ա. ՇԻՇԱՆՅԱՆ		
ՆԱԽԱԳԾՈՂ	Գ. ԱՎԵՏԻՍՅԱՆ		
ՆԱԽԱԳԾՈՂ	Հ. ԱՎԵՏԻՍՅԱՆ		

Պատվիրատու՝ Մեծամորի համայնքապետարան

Մեծամոր համայնքի Հայկավան բնակավայրի 29-րդ փողոցի և 30-րդ փողոցի կառուցում

ՃԱՆԱՊԱՐՀԱՇԻՆԱՐԱՐԱԿԱՆ
ՄԱՍ

Փուլ	Թերթ	Թերթեր
ԱՆ	32	44

30-րդ փողոցի պատվածքի կոնստրուկցիաներ
Մ 1:50

ԱՐՇԻՆ-ՔՈՆՍԹՐԱՔՇՆ
ՍՊԸ

Ø325 x 6 մմ խողովակի գլխամասի հատակագիծ
Մ 1:10

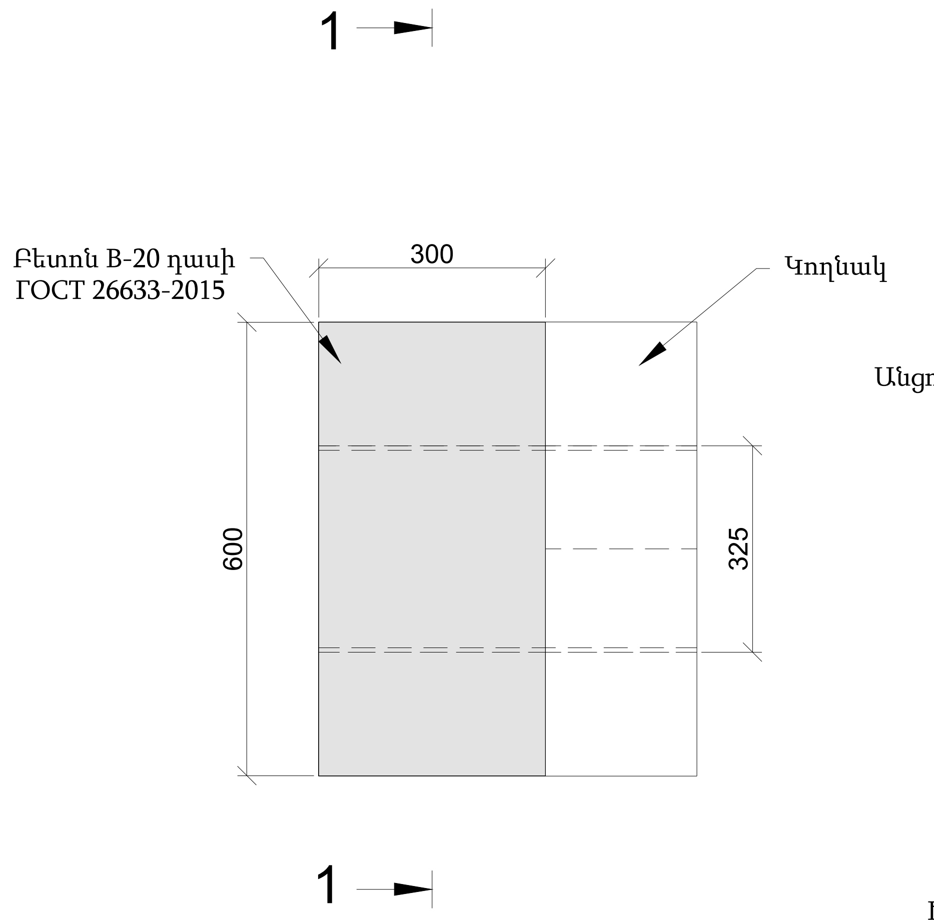

Կտրվածք 1-1
Մ 1:10

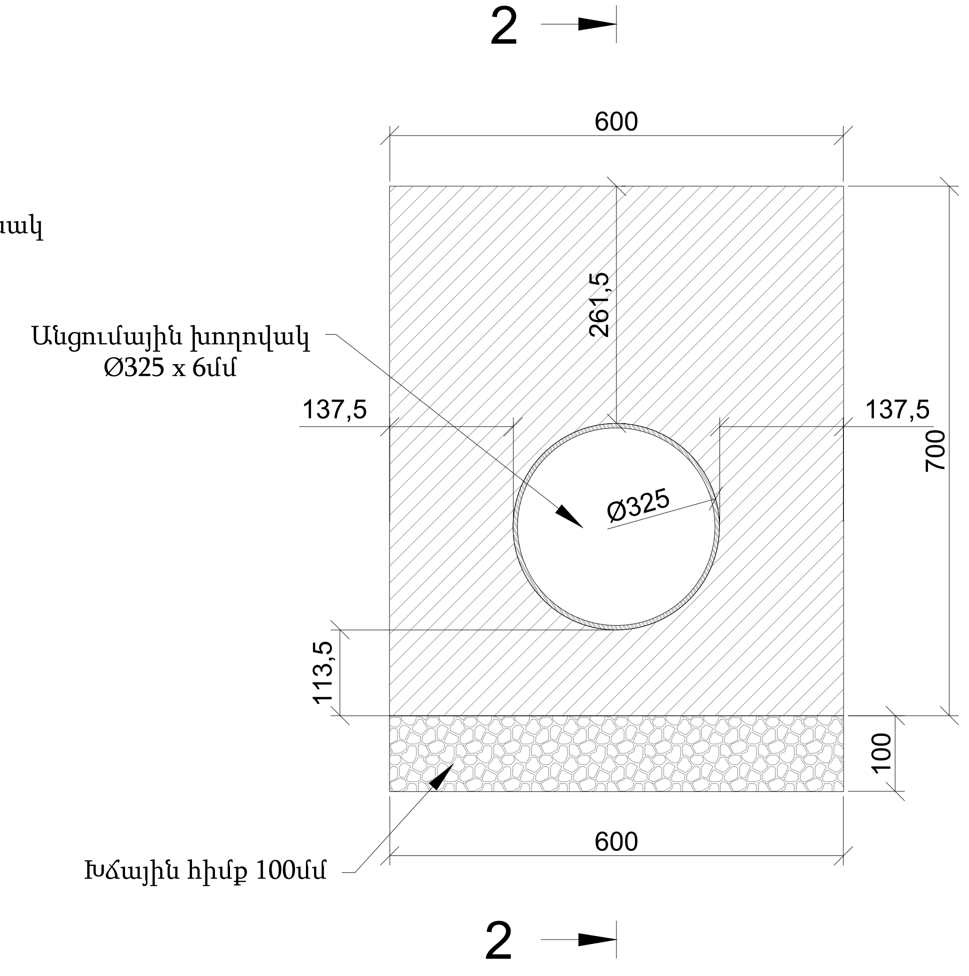

Կտրվածք 2-2
Մ 1:10

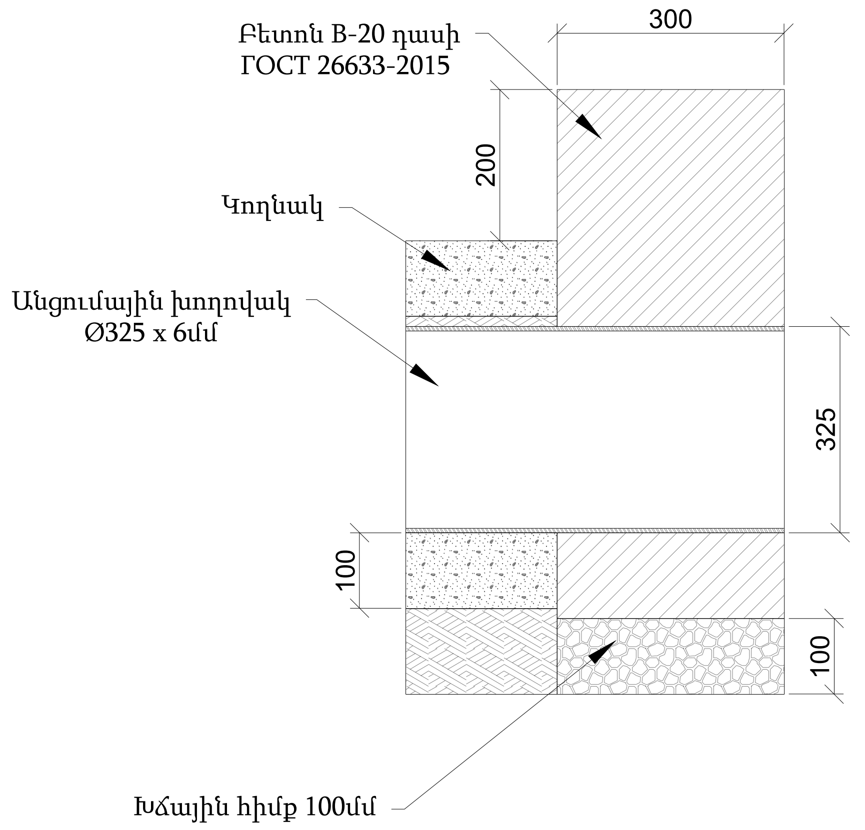

30-րդ փողոցում ԿՄ 0+9.6-ում և ԿՄ 0+687.9-ում Ø325x6մմ խողովակների գլխամասերի կառուցման նյութերի մասնագիր

№	Անվանումը	Չափման միավորը	325x6մմ խողովակի գլխամաս (1 հատ)	Ընդամենը (4 հատ)
1	Բետոն B-20 դասի ГОСТ 26633-2015	մ³	0.11	0.44
2	Խճային հիմք h=10սմ ГОСТ 8267-93	մ³	0.02	0.08
3	Բետոնե գլխամասերի գրունտի հետ շփվող հատվածների երկշերտ ջրամեկուսացում բիտումային մածիկով	մ²	0.63	2.52
4	Գրունտի մշակում էքսկավատրով,տեղափոխում լցակույտ	մ³	0.11	0.44

ՊԱՇՏՈՆ	Ա. ԱԶԳԱՆՈՒՆ	ՍՏՈՐԱԳ.	ԱՄՍ. ԱՄՍԹ.	Պատվիրատու՝ Մեծամորի համայնքապետարան		
				Մեծամոր համայնքի Հայկավան բնակավայրի 29-րդ փողոցի և 30-րդ փողոցի կառուցում		
ՏՆՕՐԵՆ	Ա. ՇԻՇԱՆՅԱՆ			ՃԱՆԱՊԱՐՀԱՇԻՆԱՐԱՐԱԿԱՆ ՄԱՍ	Փուլ: ԱՆ	Թերթ: 33	Թերթեր: 44
ՆԱԽԱԳԾՈՂ	Գ. ԱՎԵՏԻՍՅԱՆ			30-րդ փողոցում ԿՄ 0+9.6-ում և ԿՄ 0+687.9-ում Ø325x6մմ խողովակի գլխամասերի կառուցման հատակագիծ, կտրվածքներ, կառուցման նյութերի մասնագիր	ԱՐՇԻՆ-ՔՈՆՍԹՐԱՔՇՆ ՍՊԸ	
ՆԱԽԱԳԾՈՂ	Հ. ԱՎԵՏԻՍՅԱՆ					

Գլխամասի հատակագիծ
Մ 1:20

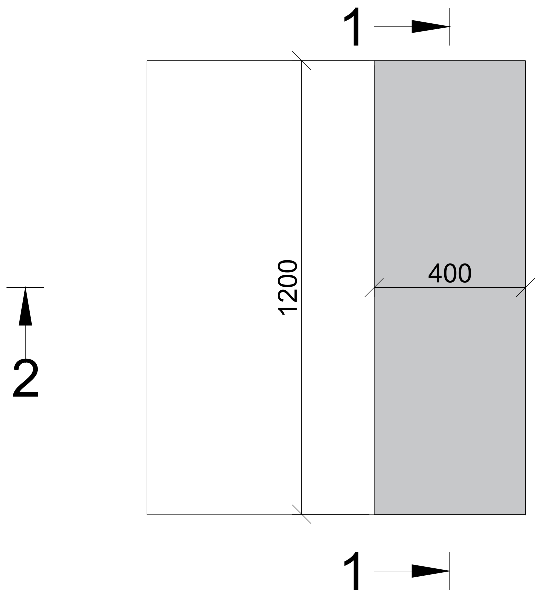

Կտրվածք 1-1
Մ 1:20

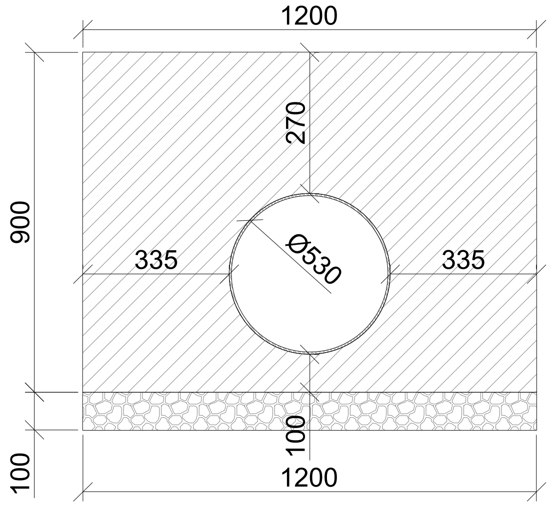

Կտրվածք 2-2
Մ 1:20

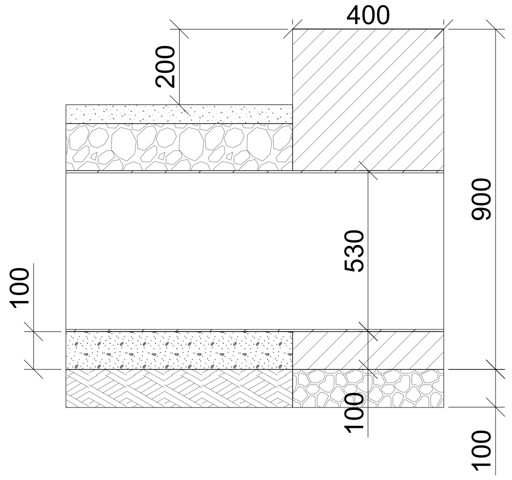

Գլխամասի եռաչափ տեսք

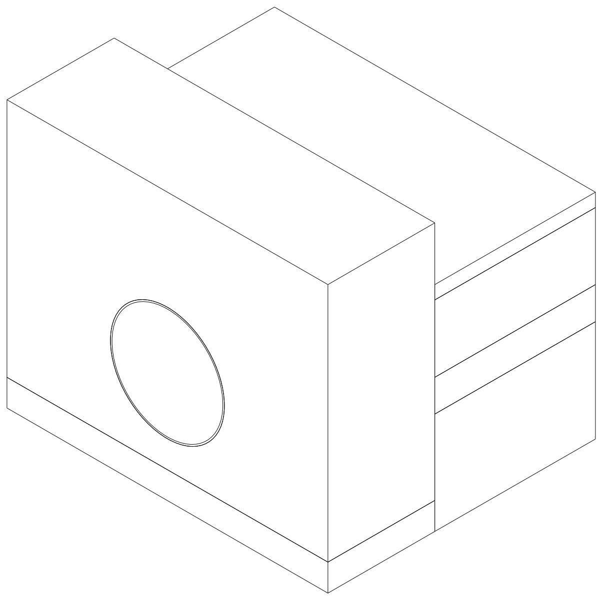

1-1 կտրվածքի եռաչափ տեսք

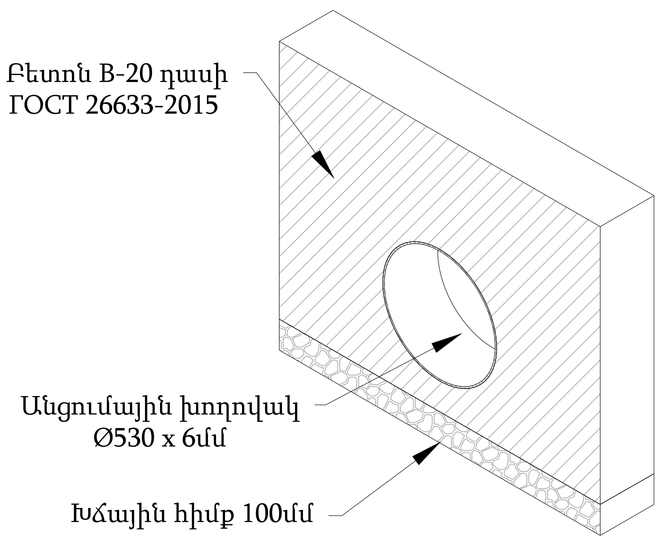

2-2 կտրվածքի եռաչափ տեսք

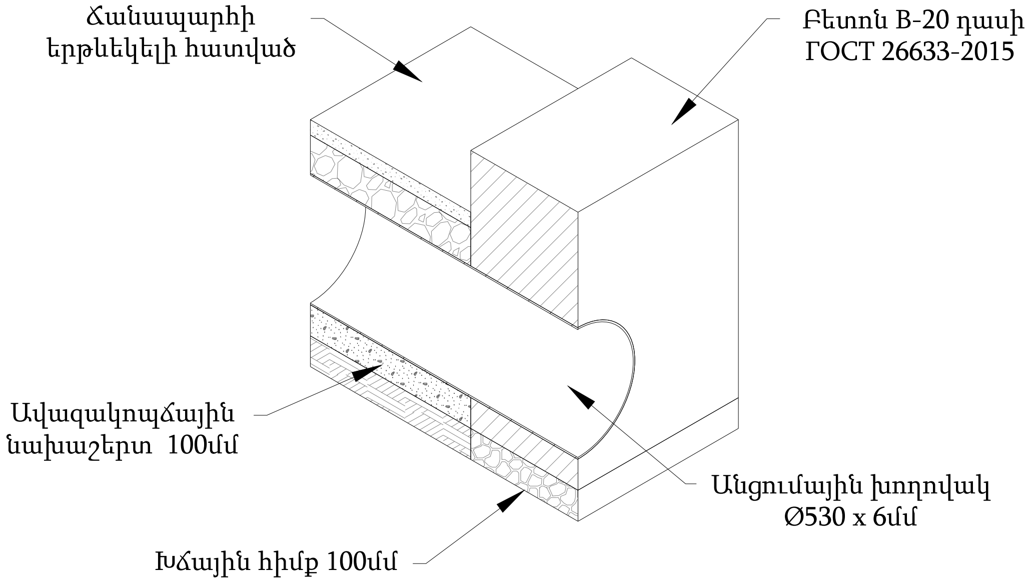

30-րդ փողոցում ԿՄ 0+111.2-ում և ԿՄ 0+117.7-ում Ø530x6 մմ խողովակի գլխամասերի կառուցման նյութերի մասնագիր

№	Անվանումը	Չափման միավորը	530x6մմ գլխամասի (1 հատ)	Ընդամենը (2 հատ)
1	Բետոն B-20 դասի ГОСТ 26633-2015	մ³	0.34	0.68
2	Խճային հիմք h=10սմ ГОСТ 8267-93	մ³	0.048	0.10
3	Բետոնե գլխամասերի գրունտի հետ շփվող հատվածների երկշերտ ջրամեկուսացում բիտումային մածիկով	մ²	1.40	2.80
4	Գրունտի մշակում էքսկավատորով,տեղափոխում լցակույտ	մ³	0.72	1.44

ՊԱՇՏՈՆ	Ա. ԱԶԳԱՆՈՒՆ	ՍՏՈՐԱԳ.	ԱՄՍ. ԱՄՍԹ.	Պատվիրատու՝ Մեծամորի համայնքապետարան
				Մեծամոր համայնքի Հայկավան բնակավայրի 29-րդ փողոցի և 30-րդ փողոցի կառուցում
ՏՆՕՐԵՆ	Ա. ՇԻՇԱՆՅԱՆ			ՃԱՆԱՊԱՐՀԱՇԻՆԱՐԱՐԱԿԱՆ ՄԱՍ — Փուլ: ԱՆ; Թերթ: 34; Թերթեր: 44
ՆԱԽԱԳԾՈՂ	Գ. ԱՎԵՏԻՍՅԱՆ			30-րդ փողոցում ԿՄ 0+111.2-ում և ԿՄ 0+117.7-ում Ø530x6 մմ խողովակի գլխամասի հատակագիծ, կտրվածքներ, կառուցման նյութերի մասնագիր
ՆԱԽԱԳԾՈՂ	Հ. ԱՎԵՏԻՍՅԱՆ			ԱՐՇԻՆ-ՔՈՆՍԹՐԱՔՇՆ ՍՊԸ

Ø720x8 մմ խողովակի գլխամասի հատակագիծ
Մ 1:50

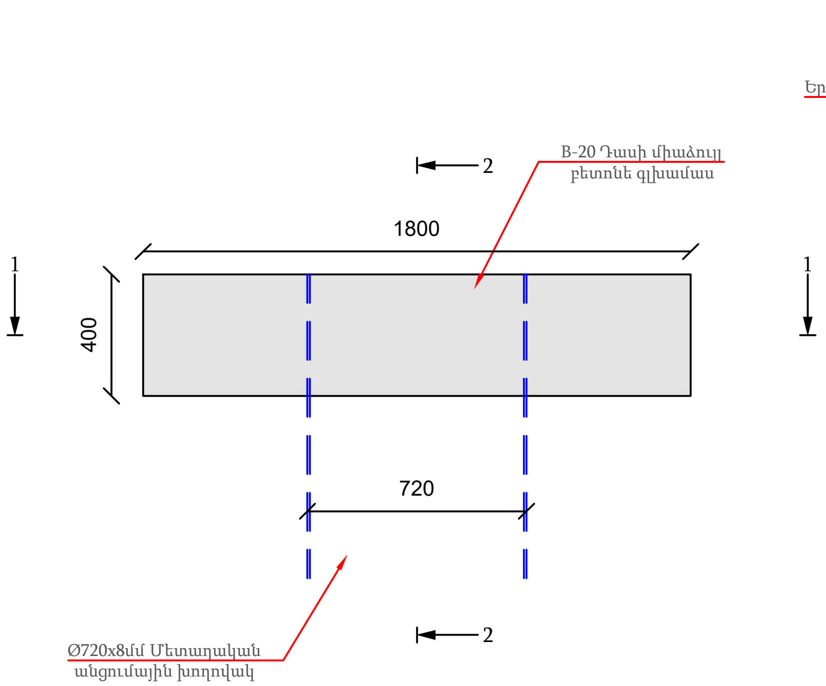

Կտրվածք 1-1
Մ 1:50

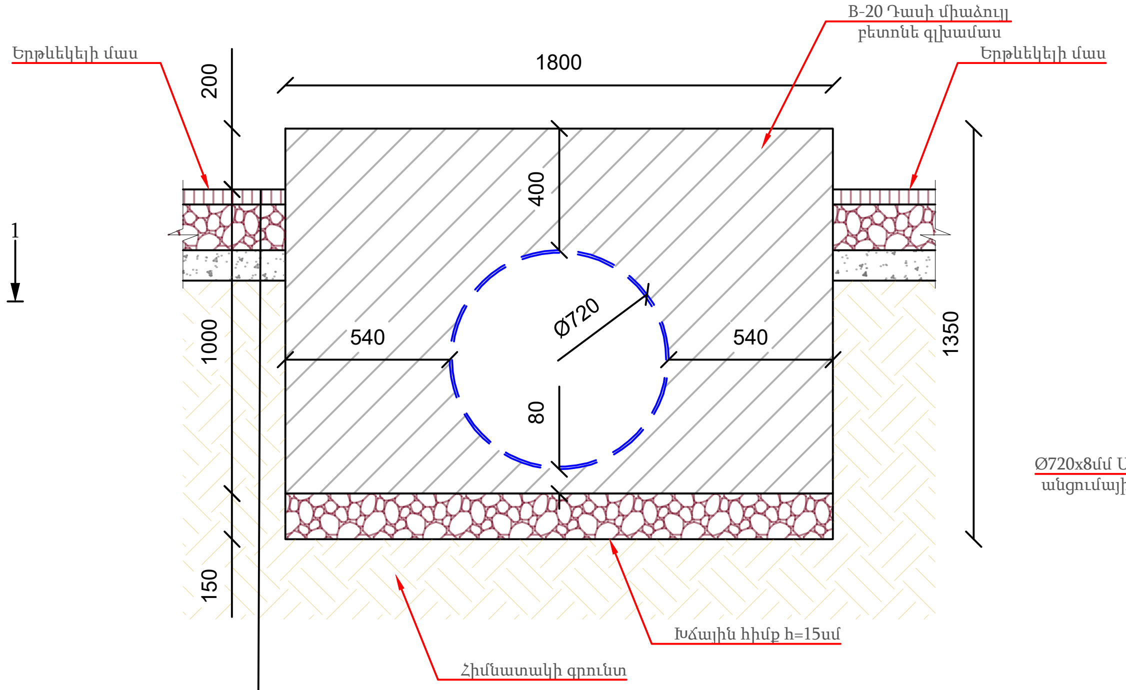

Կտրվածք 2-2
Մ 1:50

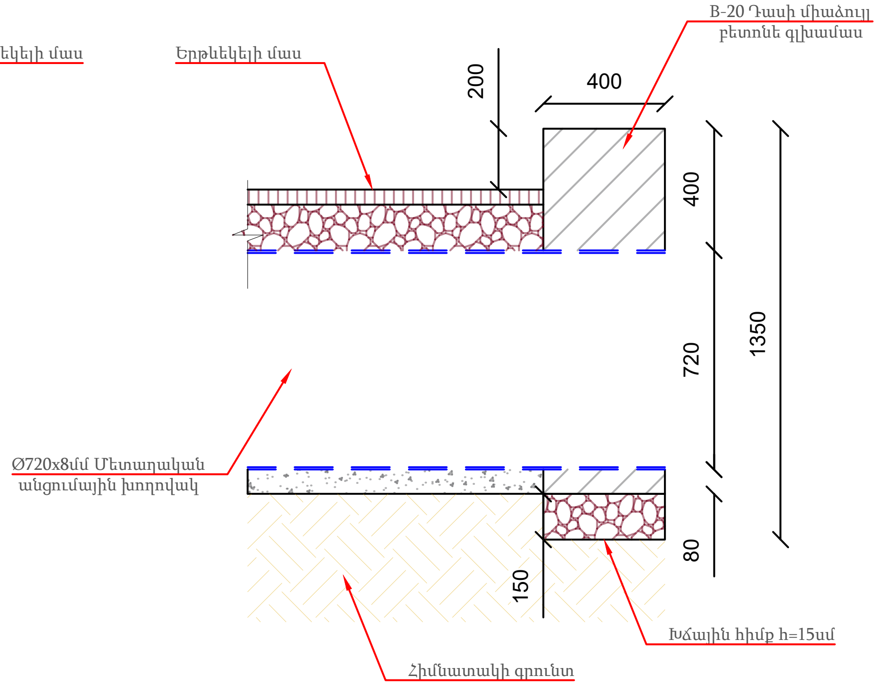

Մանրահատիկ Բ տիպի ա/բ h=5 սմ ԳՕՍՏ 9128-2013
Բիտումի տարածում խճային հիմքի վրա՝ 4.12 կգ/մ² ԳՕՍՏ 33133-2014
Բազալտե խճային հիմք h=15 սմ ԳՕՍՏ 32703-2014
Հիմքի ավազակոպճային նախաշերտ h=10 սմ ԳՕՍՏ 23735-79

30-րդ փողոցում ԿՄ 0+175.4-ում և ԿՄ 0+250.4-ում Ø720x8մմ խողովակների գլխամասերի կառուցման նյութերի մասնագիր

№	Անվանումը	Չափման միավորը	720x8մմ խողովակի գլխամաս (1 հատ)	Ընդամենը (4 հատ)
1	Բետոն B-20 դասի ГОСТ 26633-2015	մ³	0.56	2.24
2	Խճային հիմք h=10սմ ГОСТ 8267-93	մ³	0.11	0.44
3	Բետոնե գլխամասերի գրունտի հետ շփվող հատվածների երկշերտ ջրամեկուսացում բիտումային մածիկով	մ²	2.72	10.88
4	Գրունտի մշակում էքսկավատորով,տեղափոխում լցակույտ	մ³	0.83	3.32

ՊԱՇՏՈՆ	Ա. ԱԶԳԱՆՈՒՆ	ՍՏՈՐԱԳ.	ԱՄՍ. ԱՄՍԹ.	Պատվիրատու՝ Մեծամորի համայնքապետարան		
				Մեծամոր համայնքի Հայկավան բնակավայրի 29-րդ փողոցի և 30-րդ փողոցի կառուցում		
ՏՆՕՐԵՆ	Ա. ՇԻՇԱՆՅԱՆ			ՃԱՆԱՊԱՐՀԱՇԻՆԱՐԱՐԱԿԱՆ ՄԱՍ	Փուլ: ԱՆ	Թերթ: 35 / Թերթեր: 44
ՆԱԽԱԳԾՈՂ	Գ. ԱՎԵՏԻՍՅԱՆ			30-րդ փողոցում ԿՄ 0+175.4-ում և ԿՄ 0+250.4-ում Ø720x8 մմ խողովակի գլխամասի հատակագիծ, կտրվածքներ, կառուցման նյութերի մասնագիր Մ 1:50	ԱՐՇԻՆ-ՔՈՆՍԹՐԱՔՇՆ ՍՊԸ	
ՆԱԽԱԳԾՈՂ	Հ. ԱՎԵՏԻՍՅԱՆ					

30-րդ փողոցի գծանշման և կահավորման հատակագիծ

Մ 1:500

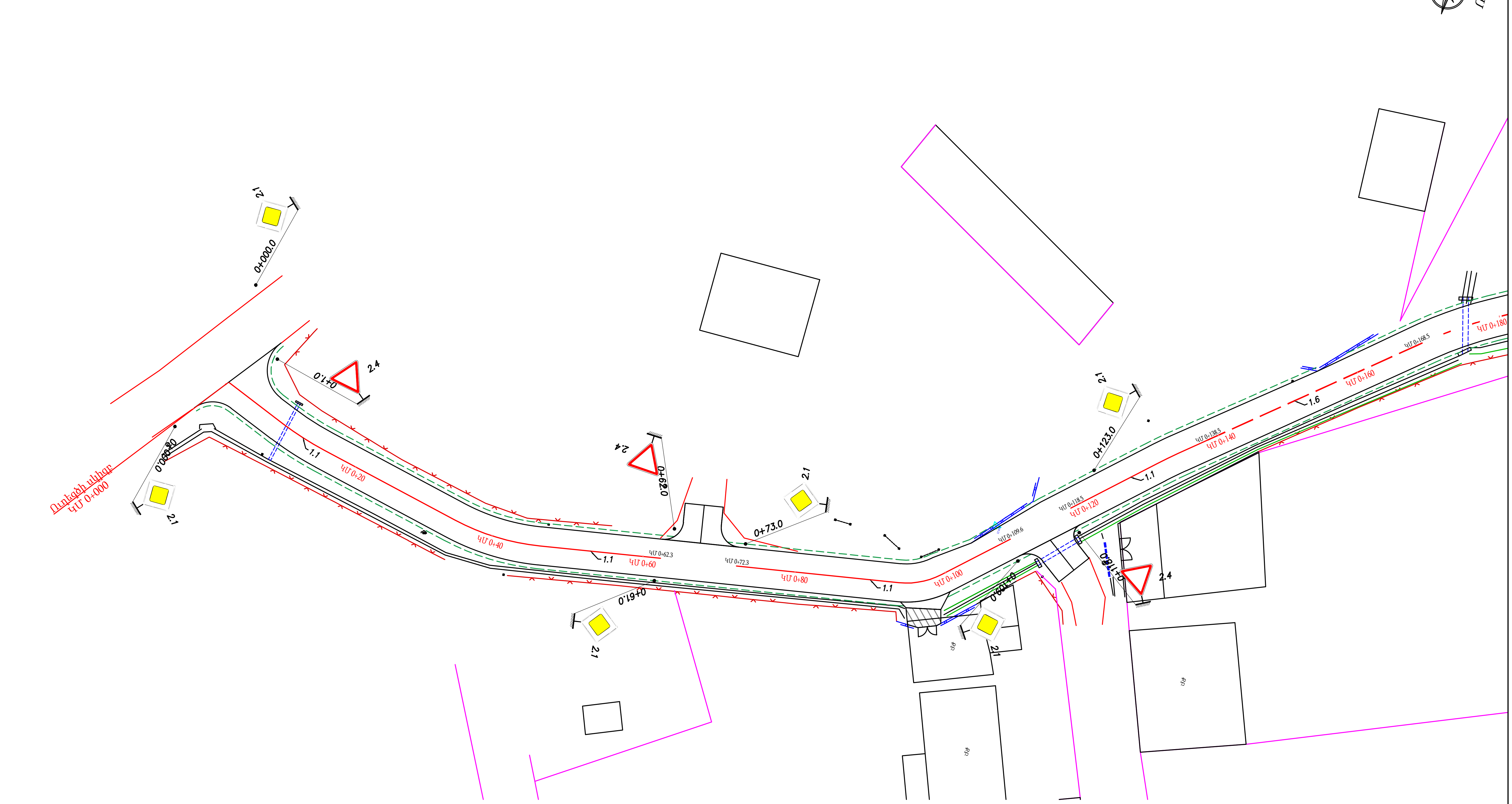

Ծանոթություն

Գծանշումը կատարել ջերմապլաստիկ լուսանդրադարձնող ներկով 3մմ հաստությամբ:

ՊԱՇՏՈՆ	Ա. ԱԶԳԱՆՈՒՆ	ՍՏՈՐԱԳ.	ԱՄՍ. ԱՄՍԹ.	Պատվիրատու՝ Մեծամորի համայնքապետարան		
				Մեծամոր համայնքի Հայկավան բնակավայրի 29-րդ փողոցի և 30-րդ փողոցի կառուցում		
ՏՆՕՐԵՆ	Ա. ՇԻՇԱՆՅԱՆ			ՃԱՆԱՊԱՐՀԱՇԻՆԱՐԱՐԱԿԱՆ ՄԱՍ	Փուլ	Թերթ	Թերթեր
ՆԱԽԱԳԾՈՂ	Գ. ԱՎԵՏԻՍՅԱՆ				ԱՆ	36	44
ՆԱԽԱԳԾՈՂ	Հ. ԱՎԵՏԻՍՅԱՆ			30-րդ փողոցի գծանշման և կահավորման հատակագիծ Մ 1:500	ԱՐՇԻՆ-ՔՈՆՍԹՐԱՔՇՆ ՍՊԸ		

30-րդ փողոցի գծանշման և կահավորման հատակագիծ

Մ 1:500

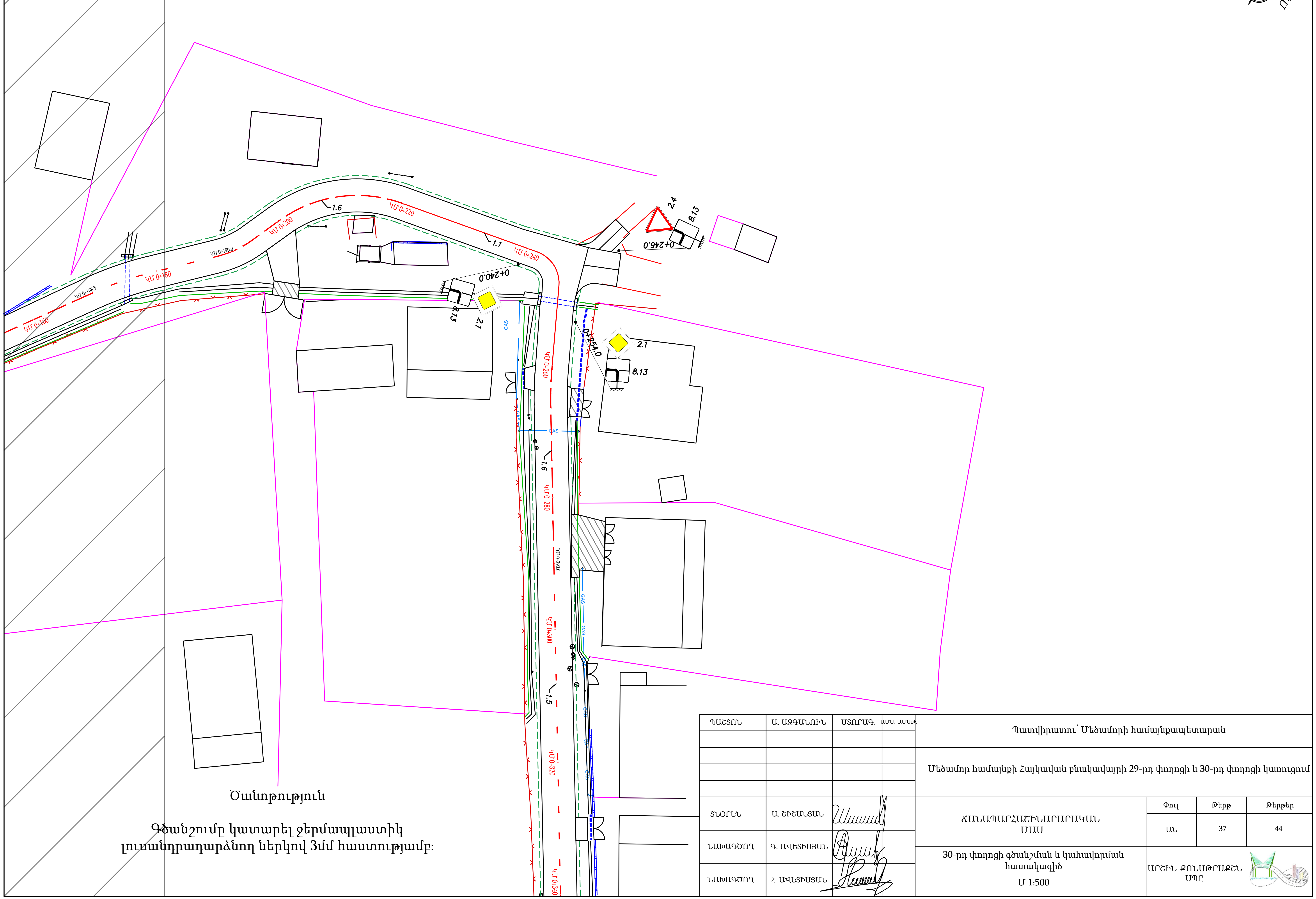

Ծանոթություն

Գծանշումը կատարել ջերմապլաստիկ լուսանդրադարձնող ներկով 3մմ հաստությամբ:

ՊԱՇՏՈՆ	Ա. ԱԶԳԱՆՈՒՆ	ՍՏՈՐԱԳ.	ԱՄՍ. ԱՄՍԹ.	Պատվիրատու՝ Մեծամորի համայնքապետարան		
				Մեծամոր համայնքի Հայկավան բնակավայրի 29-րդ փողոցի և 30-րդ փողոցի կառուցում		
ՏՆՕՐԵՆ	Ա. ՇԻՇԱՆՅԱՆ			ՃԱՆԱՊԱՐՀԱՇԻՆԱՐԱՐԱԿԱՆ ՄԱՍ	Փուլ: ԱՆ	Թերթ: 37 / Թերթեր: 44
ՆԱԽԱԳԾՈՂ	Գ. ԱՎԵՏԻՍՅԱՆ			30-րդ փողոցի գծանշման և կահավորման հատակագիծ Մ 1:500	ԱՐՇԻՆ-ՔՈՆՍԹՐԱՔՇՆ ՍՊԸ	
ՆԱԽԱԳԾՈՂ	Հ. ԱՎԵՏԻՍՅԱՆ					

30-րդ փողոցի գծանշման և կահավորման հատակագիծ

Մ 1:500

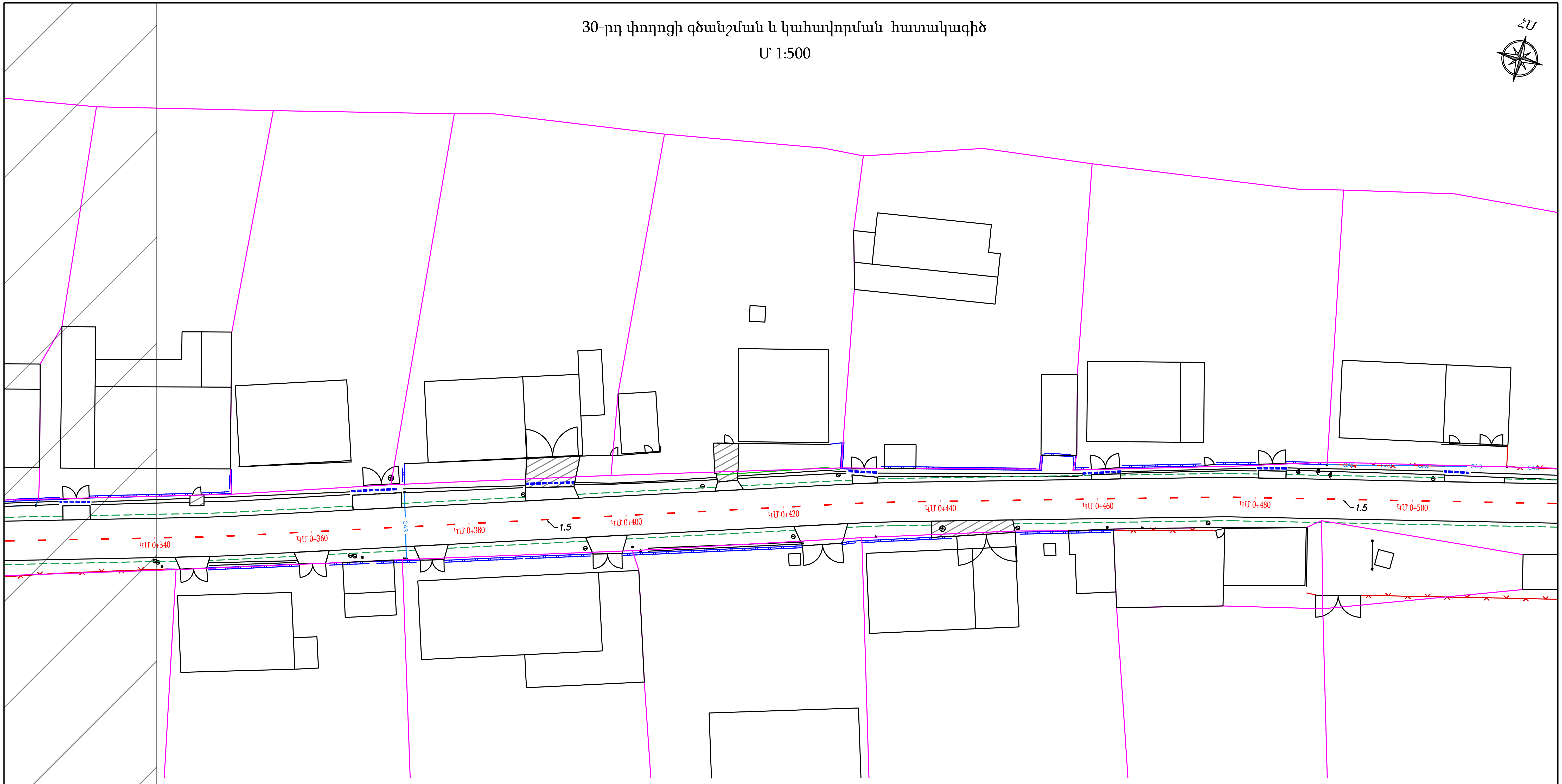

Ծանոթություն

Գծանշումը կատարել ջերմապլաստիկ լուսանդրադարձնող ներկով 3մմ հաստությամբ:

ՊԱՇՏՈՆ	Ա. ԱԶԳԱՆՈՒՆ	ՍՏՈՐԱԳ.	ԱՄՍ. ԱՄՍԹ.	Պատվիրատու՝ Մեծամորի համայնքապետարան			
				Մեծամոր համայնքի Հայկավան բնակավայրի 29-րդ փողոցի և 30-րդ փողոցի կառուցում			
ՏՆՕՐԵՆ	Ա. ՇԻՇԱՆՅԱՆ			ՃԱՆԱՊԱՐՀԱՇԻՆԱՐԱՐԱԿԱՆ ՄԱՍ	Փուլ: ԱՆ	Թերթ: 38	Թերթեր: 44
ՆԱԽԱԳԾՈՂ	Գ. ԱՎԵՏԻՍՅԱՆ			30-րդ փողոցի գծանշման և կահավորման հատակագիծ Մ 1:500	ԱՐՇԻՆ-ՔՈՆՍԹՐԱՔՇՆ ՍՊԸ		
ՆԱԽԱԳԾՈՂ	Հ. ԱՎԵՏԻՍՅԱՆ						

30-րդ փողոցի գծանշման և կախավորման հատակագիծ

Մ 1:500

ՀՍ

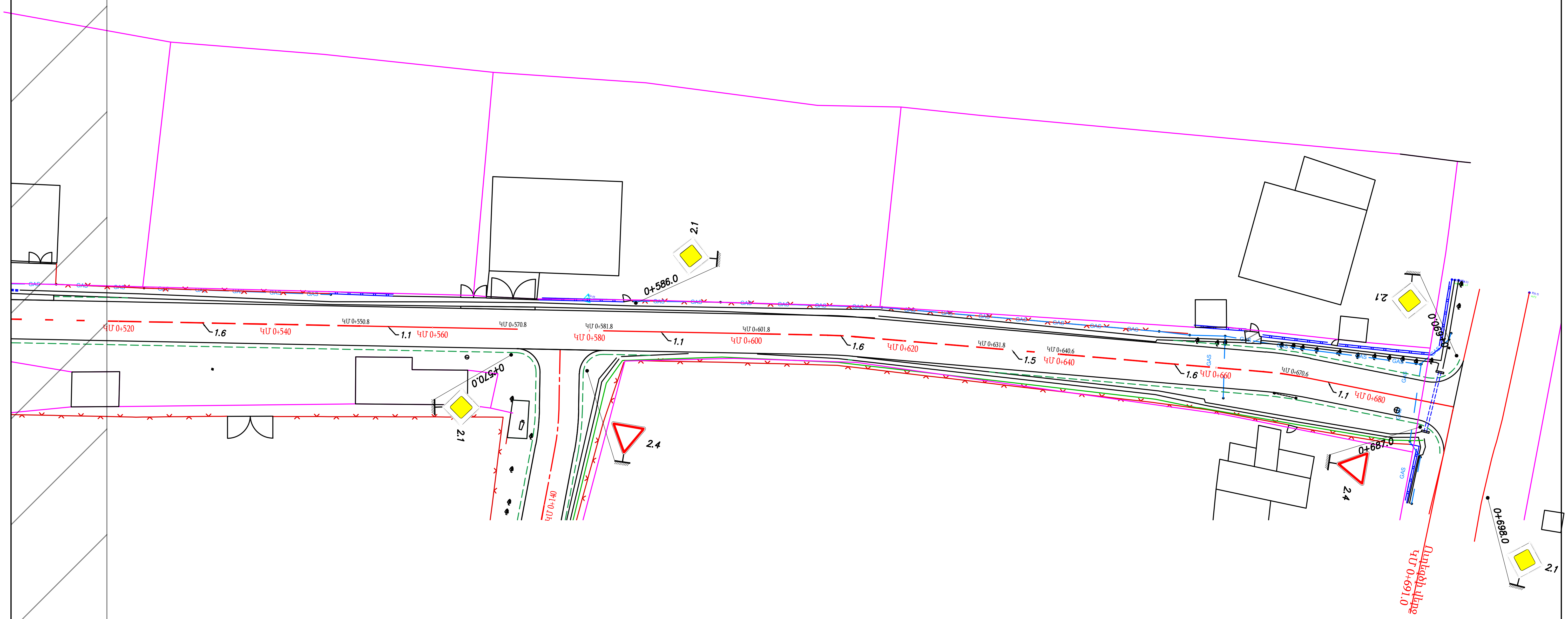

Ծանոթություն

Գծանշումը կատարել ջերմապլաստիկ լուսանդրադարձնող ներկով 3մմ հաստությամբ:

ՊԱՇՏՈՆ	Ա. ԱԶԳԱՆՈՒՆ	ՍՏՈՐԱԳ.	ԱՄՍ. ԱՄՍԹ.	Պատվիրատու՝ Մեծամորի համայնքապետարան		
				Մեծամոր համայնքի Հայկավան բնակավայրի 29-րդ փողոցի և 30-րդ փողոցի կառուցում		
ՏՆՕՐԵՆ	Ա. ՇԻՇԱՆՅԱՆ			ՃԱՆԱՊԱՐՀԱՇԻՆԱՐԱՐԱԿԱՆ ՄԱՍ	Փուլ: ԱՆ	Թերթ: 39 / Թերթեր: 44
ՆԱԽԱԳԾՈՂ	Գ. ԱՎԵՏԻՍՅԱՆ			30-րդ փողոցի գծանշման և կախավորման հատակագիծ Մ 1:500	ԱՐՇԻՆ-ՔՈՆՍԹՐԱՔՇՆ ՍՊԸ	
ՆԱԽԱԳԾՈՂ	Հ. ԱՎԵՏԻՍՅԱՆ					

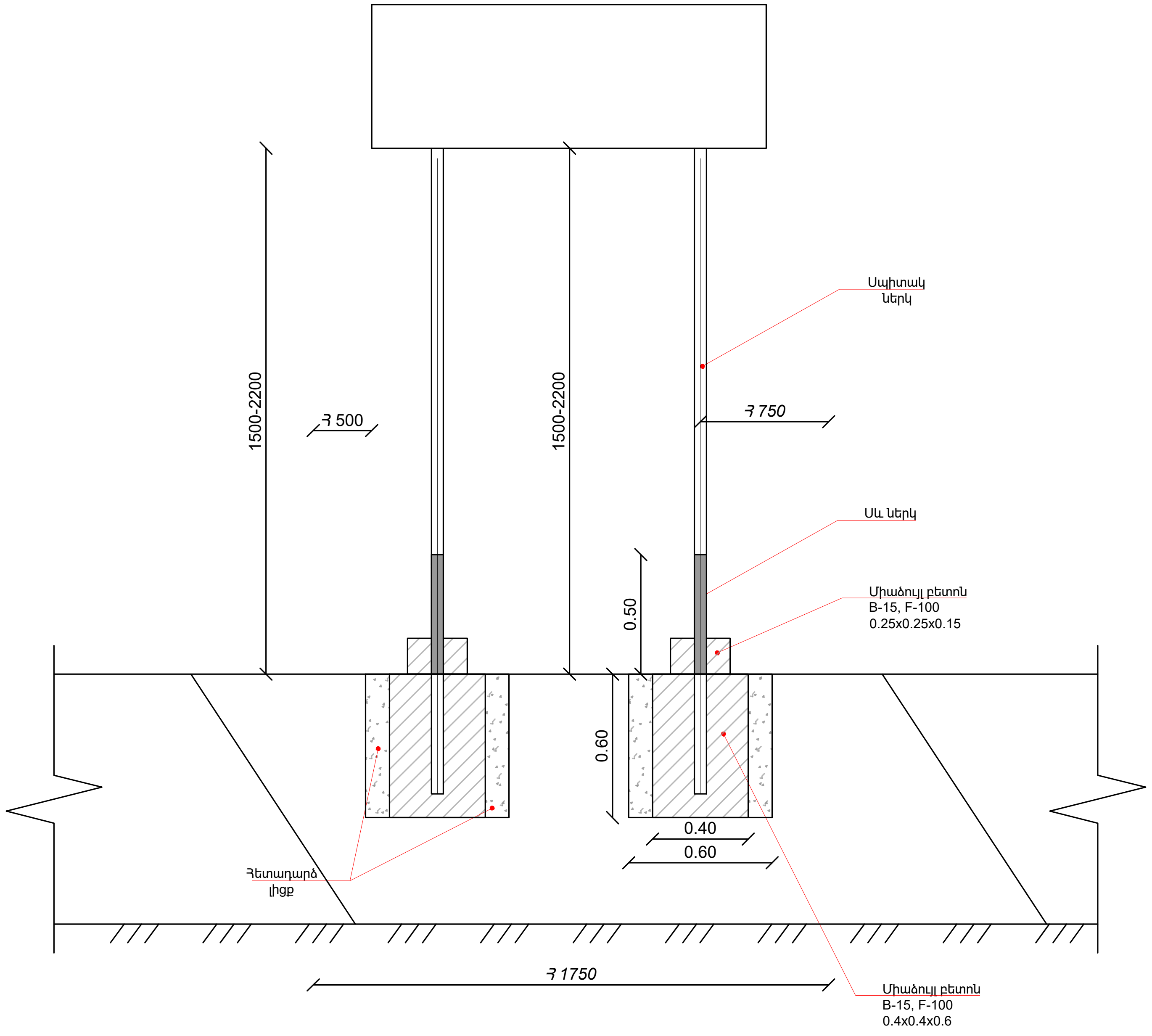

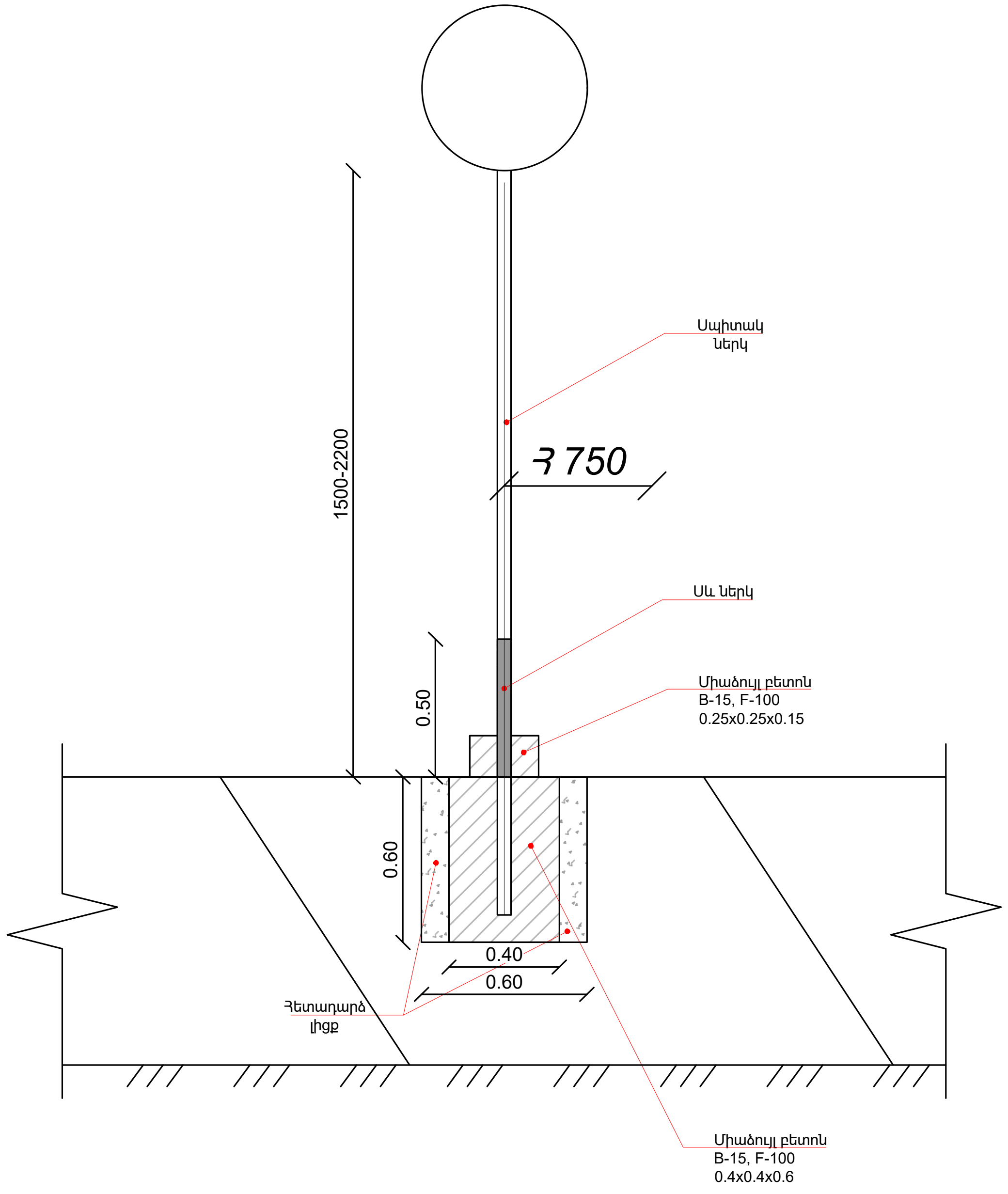

Ծանոթություն
Գծագրում բոլոր չափերը տրված են "մմ"-ով

ՊԱՇՏՈՆ	Ա. ԱԶԳԱՆՈՒՆ	ՍՏՈՐԱԳ.	ԱՄՍ. ԱՄՍԹ.	Պատվիրատու՝ Մեծամորի համայնքապետարան		
				Մեծամոր համայնքի Հայկավան բնակավայրի 29-րդ փողոցի և 30-րդ փողոցի կառուցում		
ՏՆՕՐԵՆ	Ա. ՇԻՇԱՆՅԱՆ			ՃԱՆԱՊԱՐՀԱՇԻՆԱՐԱՐԱԿԱՆ ՄԱՍ	Փուլ / ԱՆ	Թերթ / 40	Թերթեր / 44
ՆԱԽԱԳԾՈՂ	Գ. ԱՎԵՏԻՍՅԱՆ			Ճանապարհային նշանների տեղադրման տիպային նախագիծ	ԱՐՇԻՆ-ՔՈՆՍԹՐԱՔՇՆ ՍՊԸ	
ՆԱԽԱԳԾՈՂ	Հ. ԱՎԵՏԻՍՅԱՆ					

Ճանապարհային նշաններ

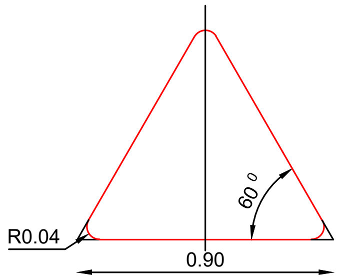

Տեսակ II
1.1, 1.2, 1.5-1.7, 1.8,
1.9-1.14, 1.15,1.16, 1.17,
1.18-1.21, 1.26-1.33,
2.3.1-2.3.7, 2.4:
d=57մմ,
S=4մմ

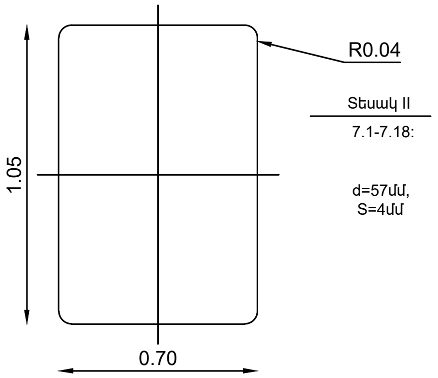

Տեսակ II
7.1-7.18:

d=57մմ,
S=4մմ

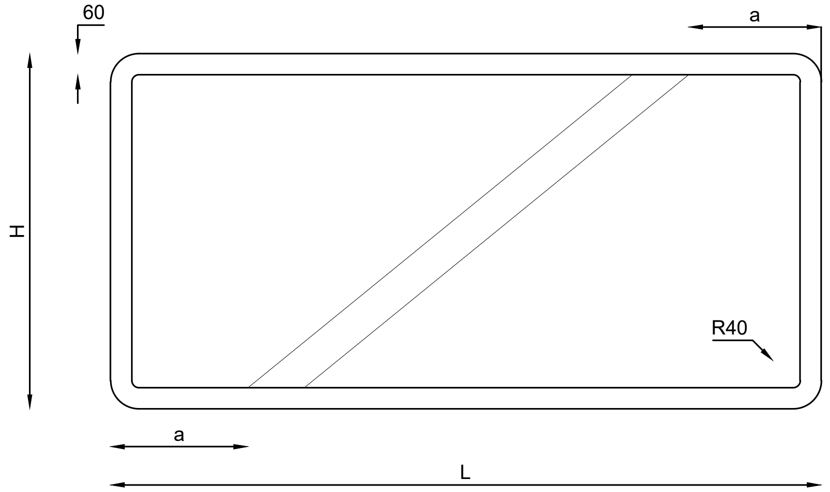

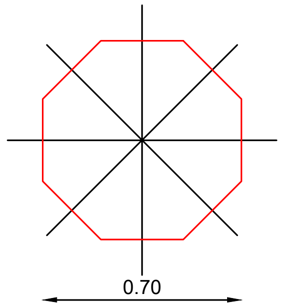

Տեսակ II
2.5

d=57մմ,
S=4մմ

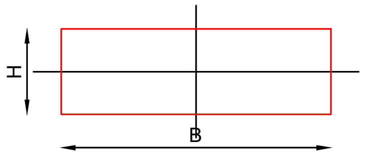

Տեսակ II
1.4.1 1.4.6,
6.14.1, 6.14.2,
8.1.1, 8.1.3, 8.1.4,
8.2.1, 8.2.2-8.11, 8.12,
8.14-8.21.3:
d=57մմ,
S=4մմ
B=700,
H=350

5.7.1, 5.7.2,
5.23.2, 5.24.2,
6.14.2, 6.16,
6.18.1-6.18.3:
d=57մմ,
S=4մմ
B=1050,
H=350

5.15.1, 5.15.3, 5.17.7, 5.15.8:
B=1400,
H=700

d=57մմ,
S=4մմ

6.13:
B=300,
H=200

d=57մմ,
S=4մմ

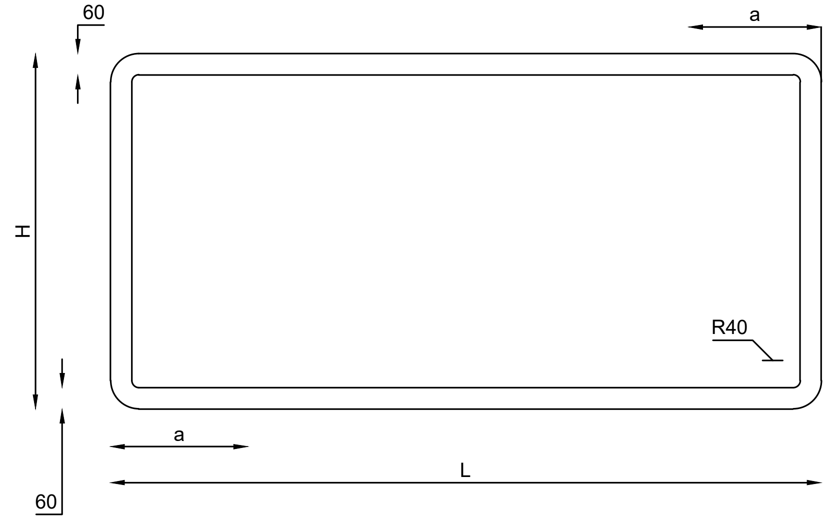

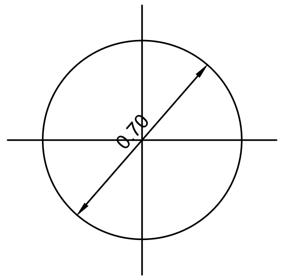

Տեսակ II
2.6, 3.1-3.9, 3.10, 3.11-3.16,
3-17.1-3.17.3,3.18.1-3.19
3.20, 3.21-3.23, 3.24,
3.25-3.33, 4.1.1-4.3, 4.4,
4.5, 4.6, 4.7:

d=57մմ,
S=4մմ

5.23.1, 5.25, 5.24.1, 5.26

Ճանապարհային նշանների չափման աղյուսակ

H մմ	L մմ	a մմ
L մմ	800-1000	200
	1100-1300	250
	1400-1700	300
	1700 և ավել	350

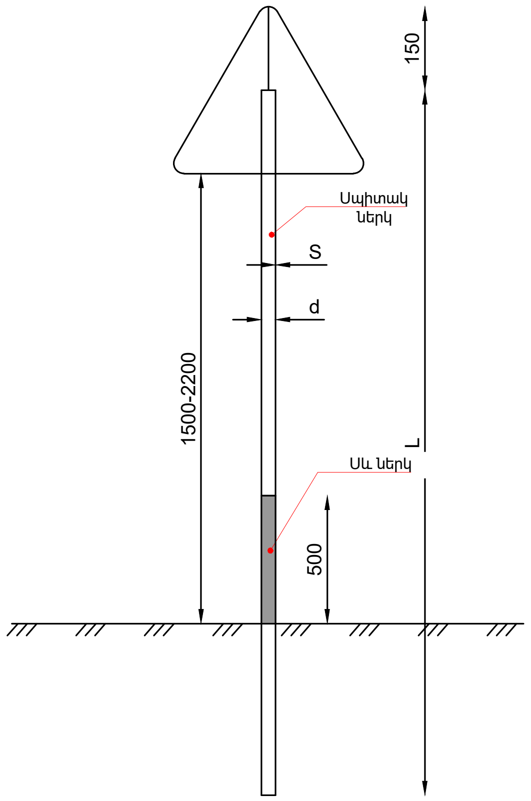

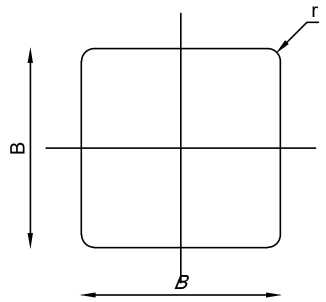

Տեսակ II
2.1, 2.2, 2.7, 5.5, 5.6,
5.8-5.14, 5.15.2-5.15.6,
5.19.1, 5.19.2, 5.20,
6.2, 6.3.1, 6.3.2, 6.4,
6.5-6.7, 6.8.1-6.8.3,
8.1.2, 8.13
d=57մմ,
S=4մմ
B=700,
r=45

6.14.1:
d=57մմ,
S=4մմ
B=350,
r=45

Ծանոթություն

1. Ճանապարհային նշաններ 5.23.1, 5.24.1 ֆոնը սպիտակ,
2. Նշանները նախատեսված են ԳՕՍՏ 32945-2014 :

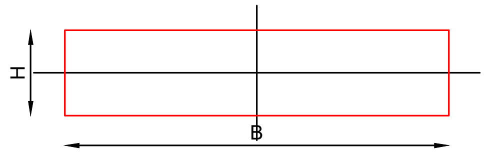

Տեսակ II
1.34.1-1.34.2:
B=615,
B=1160,
B=2250,
H=500,

1.34.3
B=1160,
B=2250,
H=500,

d=57մմ,
S=4մմ

ՊԱՇՏՈՆ	Ա. ԱԶԳԱՆՈՒՆ	ՍՏՈՐԱԳ.	ԱՄՍ. ԱՄՍԹ.	Պատվիրատու՝ Մեծամորի համայնքապետարան		
				Մեծամոր համայնքի Հայկավան բնակավայրի 29-րդ փողոցի և 30-րդ փողոցի կառուցում		
ՏՆՕՐԵՆ	Ա. ՇԻՇԱՆՅԱՆ			ՃԱՆԱՊԱՐՀԱՇԻՆԱՐԱՐԱԿԱՆ ՄԱՍ	Փուլ: ԱՆ	Թերթ: 41 / Թերթեր: 44
ՆԱԽԱԳԾՈՂ	Գ. ԱՎԵՏԻՍՅԱՆ					
ՆԱԽԱԳԾՈՂ	Հ. ԱՎԵՏԻՍՅԱՆ			Ճանապարհային նշաններ	ԱՐՇԻՆ-ՔՈՆՍԹՐԱՔՇՆ ՍՊԸ	

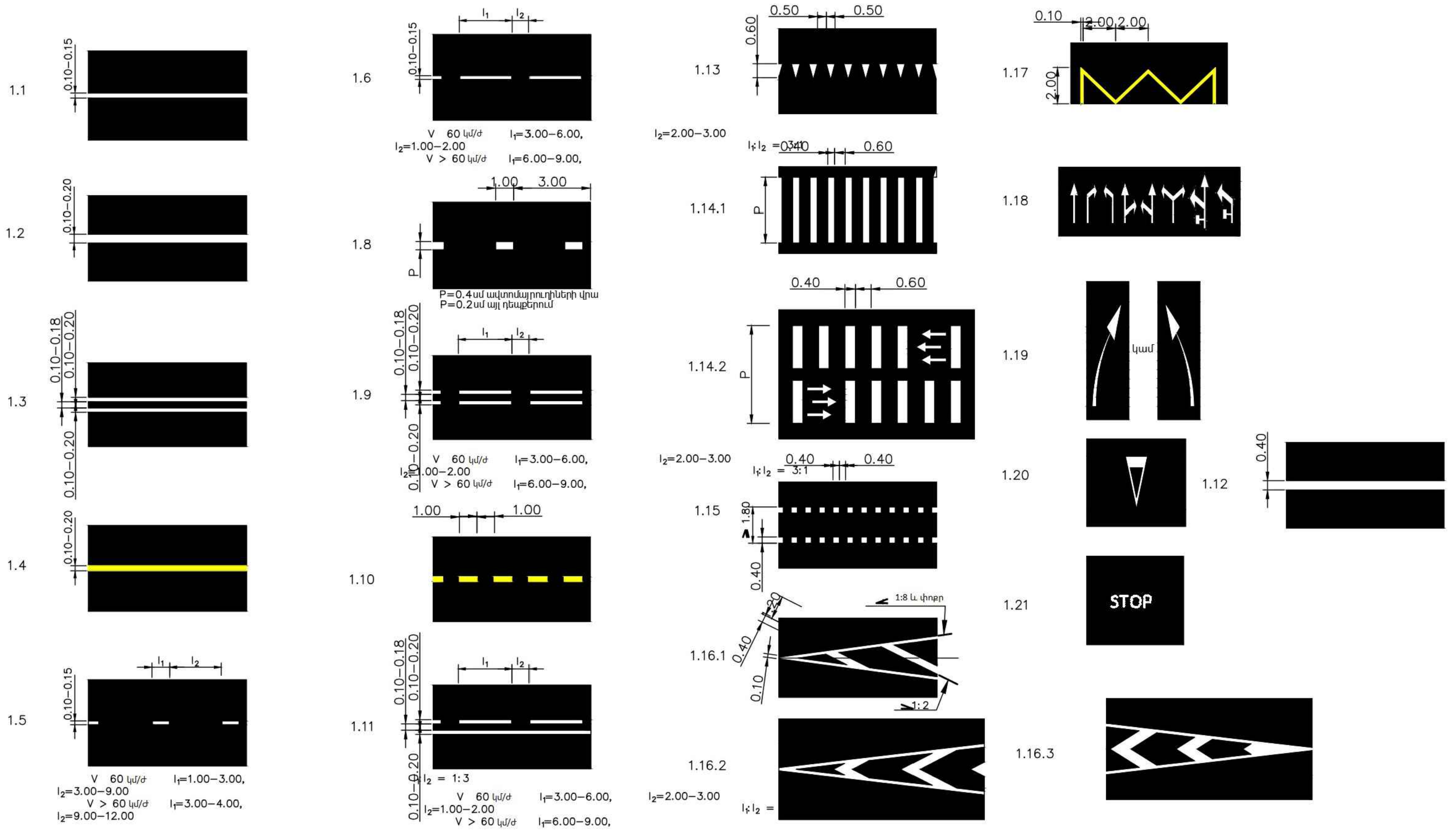

ՊԱՇՏՈՆ	Ա. ԱԶԳԱՆՈՒՆ	ՍՏՈՐԱԳ.	ԱՄՍ. ԱՄՍԹ.	Պատվիրատու՝ Մեծամորի համայնքապետարան		
				Մեծամոր համայնքի Հայկավան բնակավայրի 29-րդ փողոցի և 30-րդ փողոցի կառուցում		
ՏՆՕՐԵՆ	Ա. ՇԻՇԱՆՅԱՆ			ՃԱՆԱՊԱՐՀԱՇԻՆԱՐԱՐԱԿԱՆ ՄԱՍ	Փուլ: ԱՆ	Թերթ: 42 / Թերթեր: 44
ՆԱԽԱԳԾՈՂ	Գ. ԱՎԵՏԻՍՅԱՆ			Ճանապարհի հորիզոնական գծանշում (տիպային)	ԱՐՇԻՆ-ՔՈՆՍԹՐԱՔՇՆ ՍՊԸ	
ՆԱԽԱԳԾՈՂ	Հ. ԱՎԵՏԻՍՅԱՆ					

Երթևեկության կազմակերպման սխեման

Աշխատանքային տեղամաս

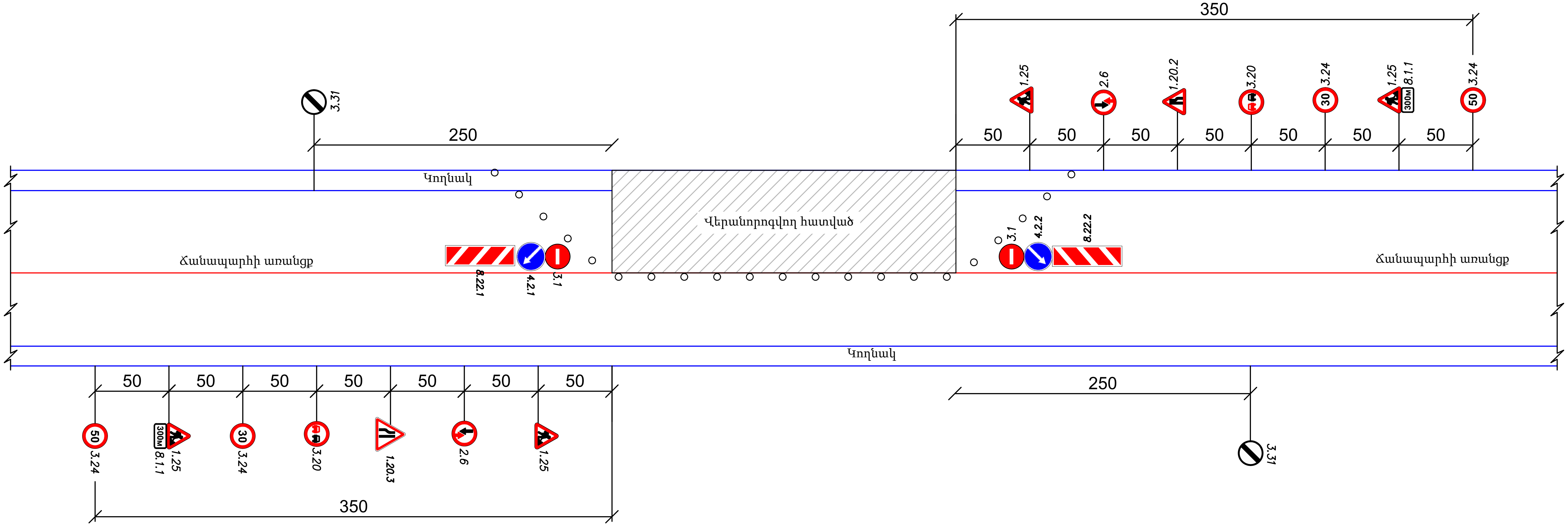

Ճանապարհային նշանների նշանակությունը

- 1.25 Ճանապարհային աշխատանքներ
- 1.20.2 Ճանապարհի նեղացում
- 1.20.3 Ճանապարհի նեղացում
- 2.6 Հանդիպակած շարժման առավելությունը
- 2.7 Առավելություն հանդիպակած շարժման նկատմամբ
- 3.1 Մուտքն արգելվում է
- 3.20 Վազանցը արգելվում է
- 3.24 Առավելագույն արագության սահմանափակում (30)
- 3.24 Առավելագույն արագության սահմանափակում (50)
- 3.24 Առավելագույն արագության սահմանափակում (70)
- 3.31 Բոլոր սահմանափակումների վերջը
- 4.2.1 Արգելքի շրջանցում աջից
- 4.2.2 Արգելքի շրջանցում ձախից
- 8.1.1 Մինչև օբեկտ հեռավորությունը (300м)

Ծանոթություն

1. Գծագրում տրված է ճանապարհի վերանորոգման ժամանակ տրանսպորտային միջոցների երթևեկության կազմակերպման սխեման:
2. Ճանապարհային նշանների տեղադրումով լուծվել է 3 հիմնական խնդիր.
   ա) նախազգուշացում վարորդներին վտանգի մասին;
   բ) շարժման թույլ տրված երթուղու նշանակում;
   գ) անվտանգ երթևեկության պայմանների ապահովում:
3. Ճանապարհի բոլոր տեղամասի վերանորոգման ընթացքում երթևեկության կազմակերպումը նախատեսված է համանման:
4. Չափերը տված են «մ»-ով:

ՊԱՇՏՈՆ	Ա. ԱԶԳԱՆՈՒՆ	ՍՏՈՐԱԳ.	ԱՄՍ. ԱՄՍԹ.	Պատվիրատու՝ Մեծամորի համայնքապետարան		
				Մեծամոր համայնքի Հայկավան բնակավայրի 29-րդ փողոցի և 30-րդ փողոցի կառուցում		
ՏՆՕՐԵՆ	Ա. ՇԻՇԱՆՅԱՆ			ՃԱՆԱՊԱՐՀԱՇԻՆԱՐԱՐԱԿԱՆ ՄԱՍ	Փուլ: ԱՆ	Թերթ: 43 / Թերթեր: 44
ՆԱԽԱԳԾՈՂ	Գ. ԱՎԵՏԻՍՅԱՆ			Երթևեկության կարգավորման սխեմա	ԱՐՇԻՆ-ՔՈՆՍԹՐԱՔՇՆ ՍՊԸ	
ՆԱԽԱԳԾՈՂ	Հ. ԱՎԵՏԻՍՅԱՆ					

Աշխատանքների կատարման ժամանակացույց

N	Աշխատանքի անվանումը	Ամիսներ																							
		1				2				3				4				5				6			
		Շաբաթներ																							
		1	2	3	4	5	6	7	8	9	10	11	12	13	14	15	16	17	18	19	20	21	22	23	24
1	Հողային և քանդման աշխատանքներ	— —	— —	— —	— —	— —	— —	— —	— —																
2	Երթևեկելի մասի , մուտքերի և իջատեղերի հիմքի կառուցման աշխատանքներ							— —	— —	— —	— —	— —	— —	— —	— —										
5	Երթևեկելի մասի, մուտքերի և իջատեղերի ասֆալտապատման կառուցման աշխատանքներ													— —	— —	— —	— —	— —	— —	— —	— —				
6	Գծանշման և կահավորման աշխատանքներ																					— —	— —	— —	— —

Պահանջվող մեքենամեխանիզմների ցանկ		
1	ԱԲԳ 4-ֆրակցիանոց ավտոմատ կառավարումով	1
2	Ավտոգրեյդեր	1
3	Էքսկավատոր-ամբարձիչ 3/1	1
4	Ջրատար մեքենա	1
5	Բիտումատար մեքենա	1
6	Ավտոինքնաթափ	3
7	Ասֆալտտեղադրիչ	1
8	Գրունտային գլդոն 8տ	1
9	Պնևմոանվային գլդոն 8տ	1
10	Հարթ գլդոն 11դ	1
11	Հարթ գլդոն 14դ	1

Նյութերի երաշխիքային ժամկետներ				
N	Նյութերի տեսակները	Չափման միավոր	Տեխնիկական բնութագիր	Երաշխիքային ժամկետ
1	Ավազակոպիճ	$մ^3$	h=12 սմ	3 տարի
2	Բազալտե խիճ	$մ^2$	40-70 ֆրակցիայի	3 տարի
2	Մանրահատիկ ասֆալտբետոն	$մ^2$	Բ տիպի մանրահատիկ ա/բ h=5սմ	3 տարի

Պահանջվող մասնագետների ցանկ		
Մասնագիտությունը	Աշխատանքային փորձ	Մասնագետների քանակ
Ճարտարագետ, ճանապարհաշինարար	3 տարի	1
Ճարտարագետ, գեոդեզիստ	3 տարի	1

Ծանուցում
Աշխատանքների կատարման ընդհանուր տևողությունը նախատեսված է 6 ամիս բայց ոչ ուշ քան մինչև տվյալ տարվա նոյեմբեր ամսվա վերջին օրը

Պահանջվող լիցենզիաների ցանկ

ՔՊԼ Քաղաքաշինության բնագավառում շինարարության իրականացում,
ՔՊԼ ներդիր՝ տրանսպորտային

	Պահանջվող լաբորատոր ստուգումները,		
	Աշխատանքի անվանումը	**Չափման միավոր**	**Քանակ**
1	Ա/բ խառնուրդի կազմության ընտրություն (բաղադրատոմս),մանրահատիկ, տիպը Բ	հատ	1
2	Ավազ ա/բ խառնուրդի համար 1000մ3-ից 1 նմուշ	նմուշ	1
3	Խիճ ա/բ խառնուրդի համար ամեն 500տ 1 նմուշ	նմուշ	1
4	Խիճ հիմքի համար 1500մ3-ից 1 նմուշ	նմուշ	1
5	Ա/բ խառնուրդ ԱԲԳ-ից, մանրահատիկ, ամեն 500տ 1 նմուշ	նմուշ	1
6	Ա/բ խառնուրդ տեղադրված փռված,չխտացված,մանրահատիկ ամեն 500տ 1 նմուշ	նմուշ	1
7	Հանքային փոշի 200տ-ից 1 անգամ	նմուշ	1
8	Կապակցող նյութ բիտում ամեն 50տ 1 նմուշ	նմուշ	1
9	Բնահողային լիցքի խտացում, յուրաքանչյուր 200մ ից 1 նմուշ	նմուշ	1
10	Ենթահիմքի լցանյութ-ավազակոպիճ, հանքից 1նմուշ, այնուհետև ամեն 2000մ3ի դեպքում 1 նմուշ	նմուշ	1
11	Ավազակոպճային հիմքի խտացման ստուգում ամեն 200գծմ 1 տեղամաս	տեղ	1
12	Ա/բ խառնուրդ տեղադրված խտացված կեռային նմուշ(ամեն 7000մ2 համար 1 լրակազմ 3 նմուշ)	լրակազմ	1
13	Ցեմենտբետոն 50մ3-ից 3 նմուշ	նմուշ	1

Ծանուցում
Մեքենամեխանիզմների և սարքավորումների տեսակները և տիպերը տրված են խորհրդատվությամբ և կարող են ենթարկվել փոփոխության: Մեքենամեխանիզմները և սարքավորումները ընտրվում են կապալառուի կողմից, ելնելով գոյություն ունեցող տեխնիկայի առկայությունից կամ դրանց ձեռքբերման հնարավորությունից, սակայն դրանք պետք է ունենան նույնատիպ տեխնիկական ցուցանիշներ: Ավտոինքնաթափերի շահագործման ժամանակ՝ շինանյութեր տեղափոխելիս (ավազ, խիճ, ասֆալտբետոն, գրունտ, շինարարական աղբ) անհրաժեշտ է ծածկել մեքենայի թափքը համապատասխան թաղանթով, որպեսզի բեռնված նյութը չթափվի և չկեղտոտի ճանապարհին ու փողոցները:

ՊԱՇՏՈՆ	Ա. ԱԶԳԱՆՈՒՆ	ՍՏՈՐԱԳ.	ԱՄՍ. ԱՄՍԹ.	Պատվիրատու՝ Մեծամորի համայնքապետարան		
				Մեծամոր համայնքի Հայկավան բնակավայրի 29-րդ փողոցի և 30-րդ փողոցի կառուցում		
ՏՆՕՐԵՆ	Ա. ՇԻՇՄԱՆՅԱՆ			ՃԱՆԱՊԱՐՀԱՇԻՆԱՐԱՐԱԿԱՆ ՄԱՍ	Փուլ: ԱՆ	Թերթ: 44 / Թերթեր: 44
ՆԱԽԱԳԾՈՂ	Գ. ԱՎԵՏԻՍՅԱՆ			Աշխատանքների կատարման ժամանակացույց, պահանջվող մեքենամեխանիզմների ցանկ, պահանջվող լաբորատոր ստուգումներ	ԱՐՇԻՆ-ՔՈՆՍԹՐԱՔՇՆ ՍՊԸ	
ՆԱԽԱԳԾՈՂ	Հ. ԱՎԵՏԻՍՅԱՆ					